Borgmoer M6 | Mondolfo Ferro 2-01979

Mondolfo Ferro Super RM Mini · 2023 · Overzichtstekening · positie 10 (2 keer op deze tekening)

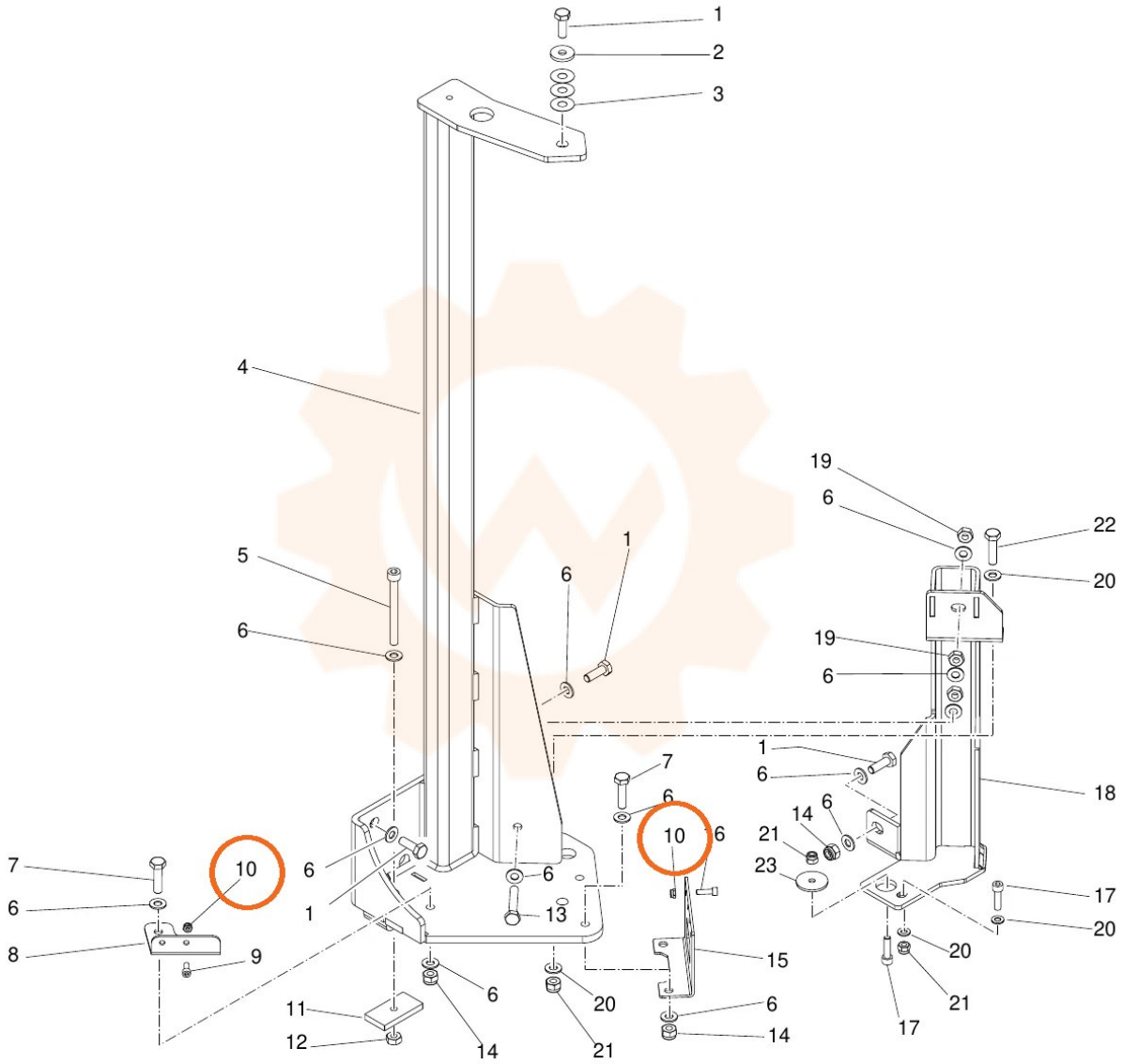
1
2
3
4
5
6
7
8
9
10
11
12
13
14
15
17
18
19
20
21
22
23