Loopwagen met encoder | Mondolfo Ferro 5-100108

Mondolfo Ferro Startline S280 · 2017 · Tekening 10 · positie 8

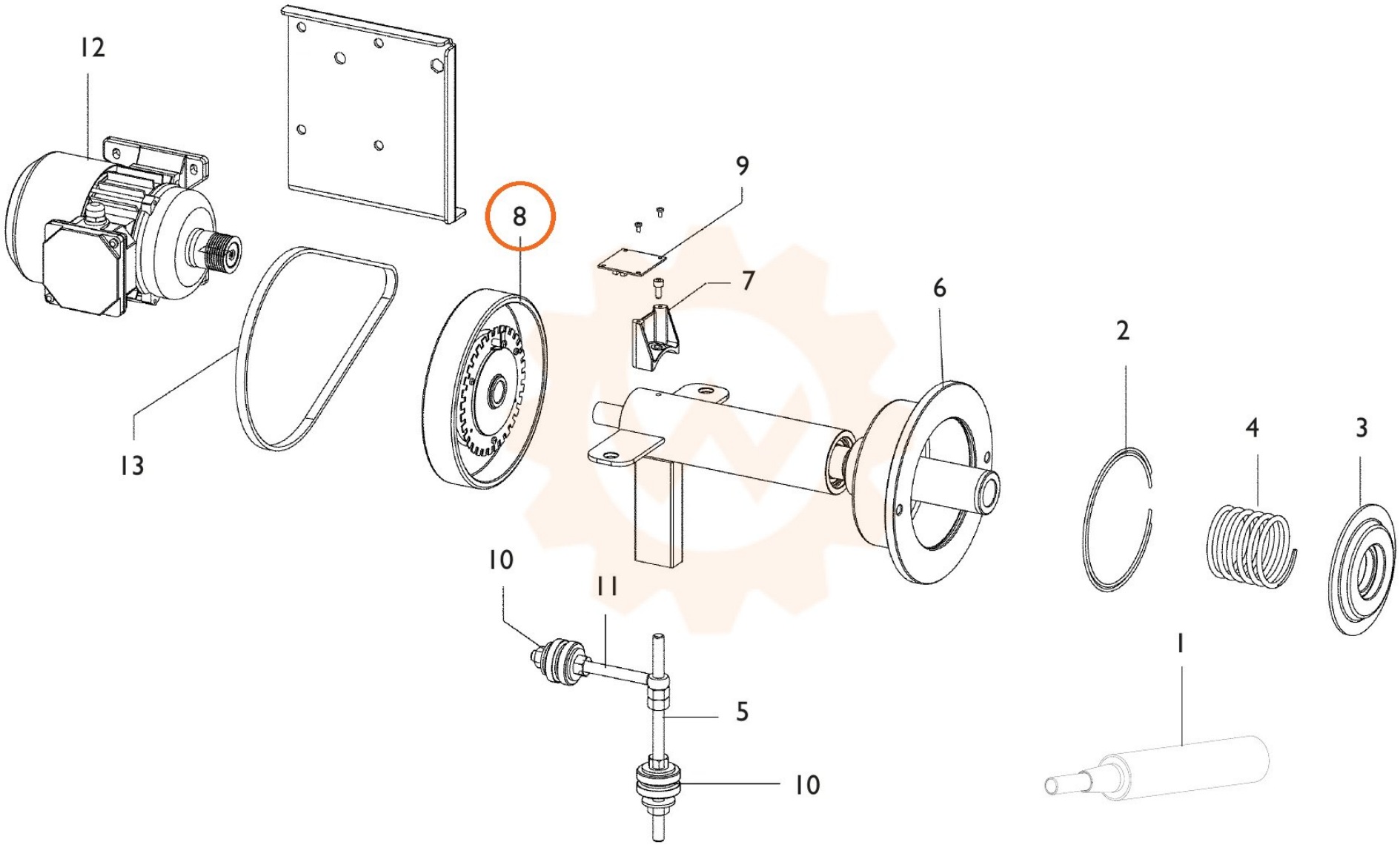
12
13
8
9
7
6
2
4
3
10
11
5
10
1