GRUPPO AUTOCENTRANTE
TURNTABLE GROUP

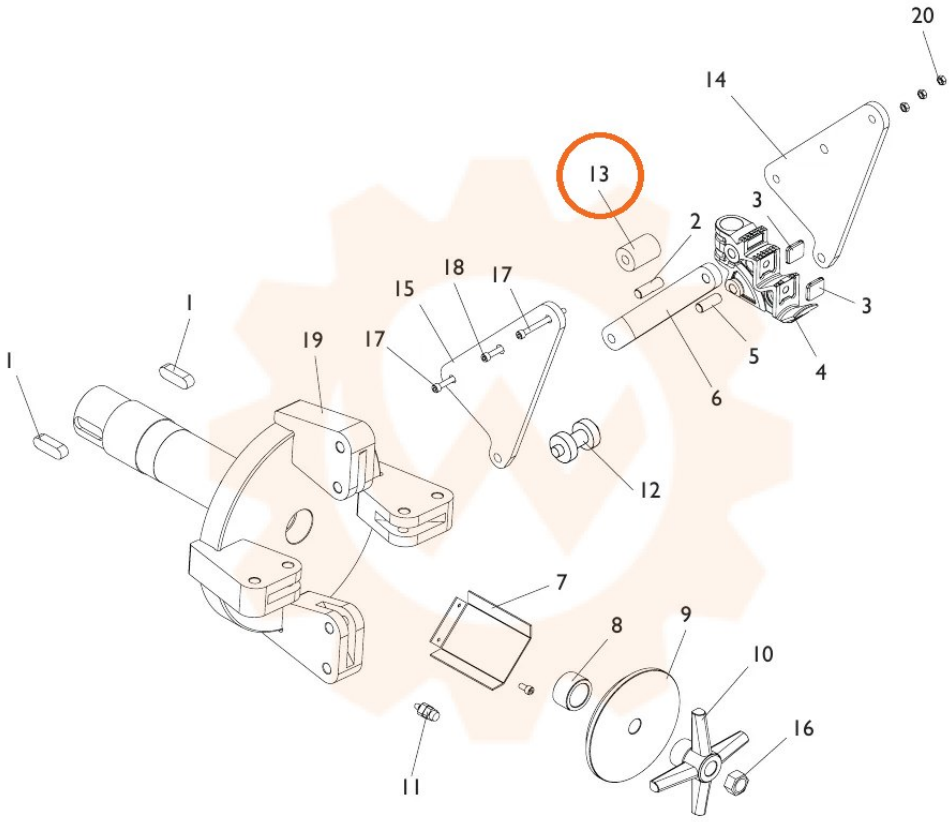

TORNA AL COMPLESSIVO
RETURNS TO OVERALL