Nord-Lock sluitring NL12 | Mondolfo Ferro 3-90241

Mondolfo Ferro TB124 HY Reverse · 2025 · Overzichtstekening · positie 1

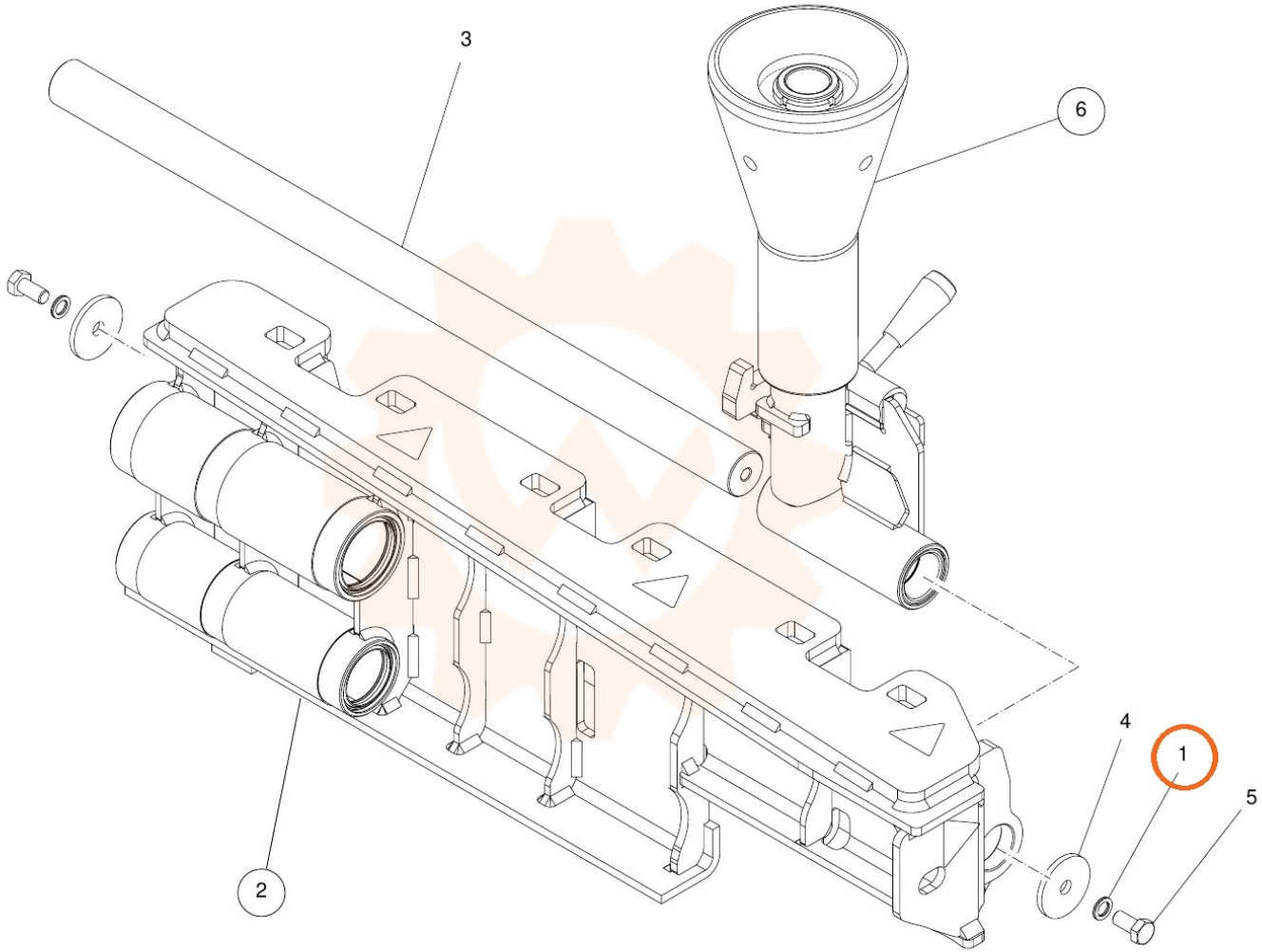
3
6
4
1
5
2