Elektroklep | Mondolfo Ferro 4-116396

Mondolfo Ferro TITANX2035T-2040T · 2022 · Tekening 7 · positie 2

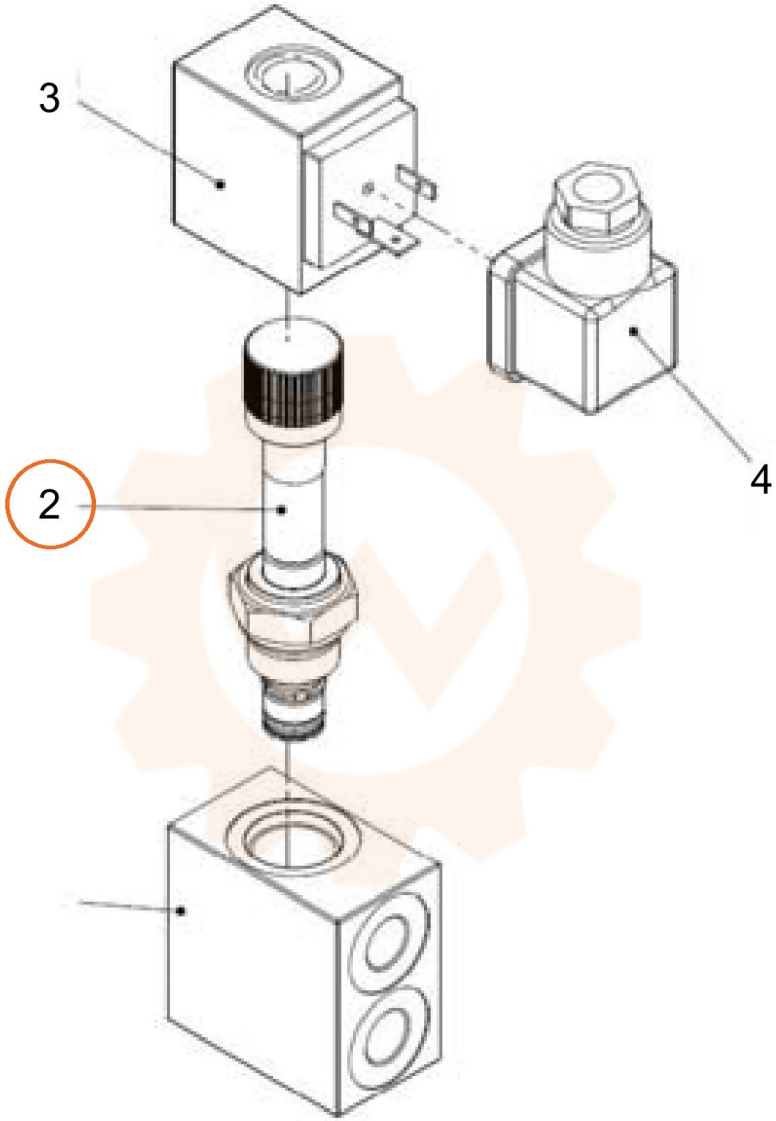
3
4
2