Borgmoer M4 | Mondolfo Ferro 2-01018

Mondolfo Ferro Aquila Tornado · 2025 · Overzichtstekening · positie 12

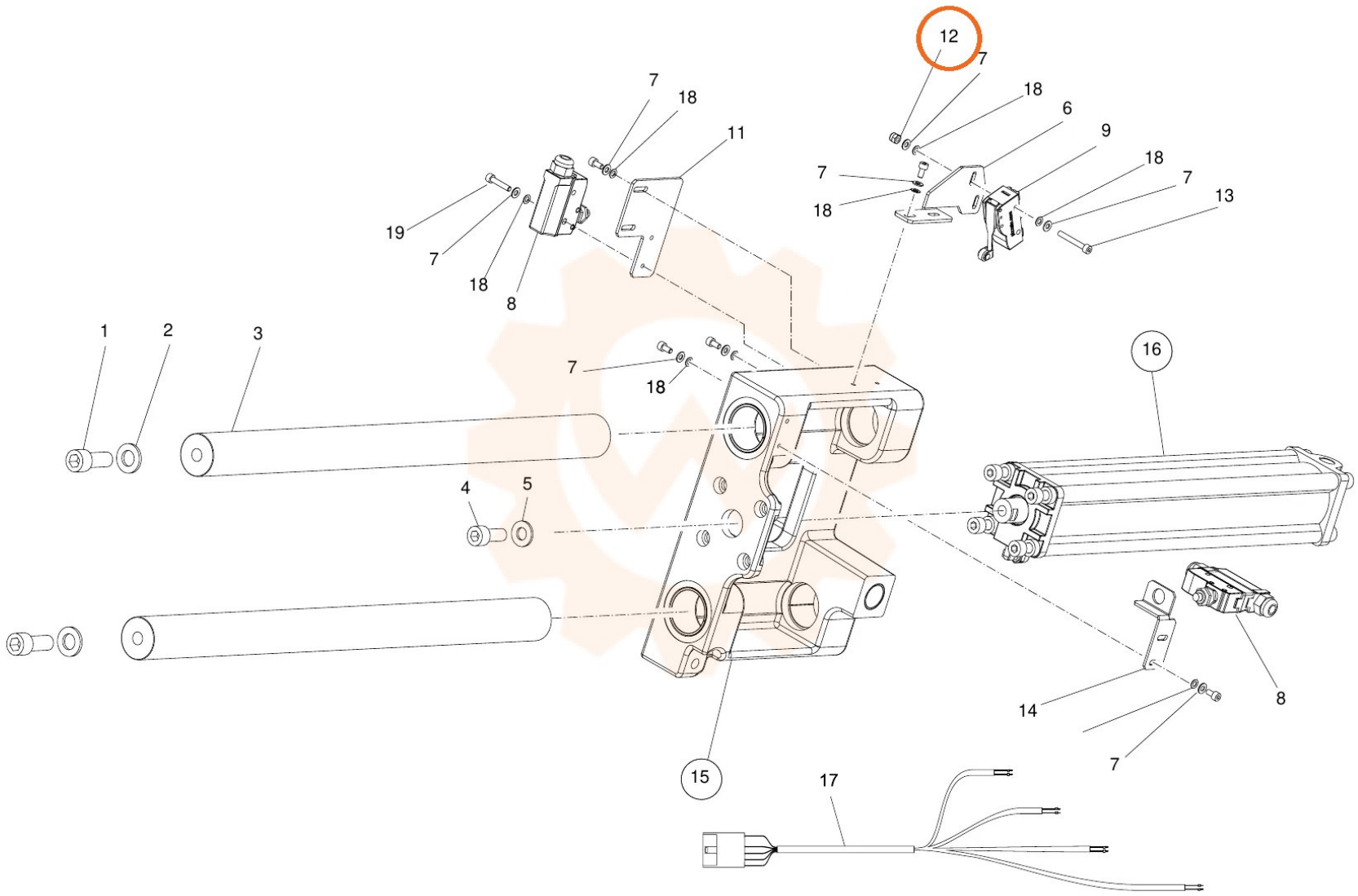
12
7
18
6
9
18
7
13
7
18
11
19
7
18
8
1
2
3
7
18
16
4
5
14
8
7
15
17