Balanceerspindel | Mondolfo Ferro B-73-1215000

Mondolfo Ferro Startline S380 · 2022 · Tekening 30 · positie 7

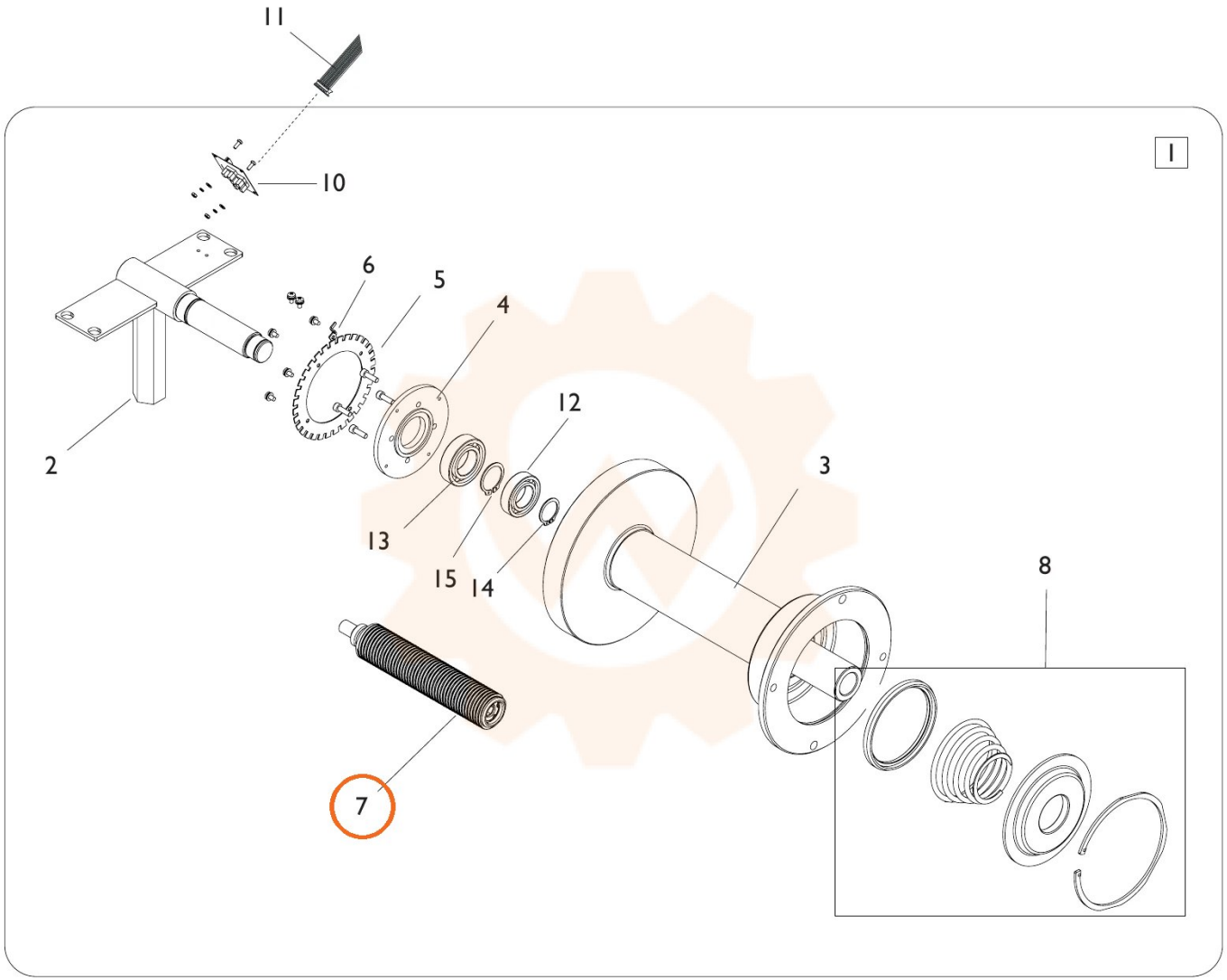
11
10
6
5
4
12
3
2
13
15
14
8
7
I