# GRUPPO OSCILLANTE “C”
# “C” OSCILLATING GROUP

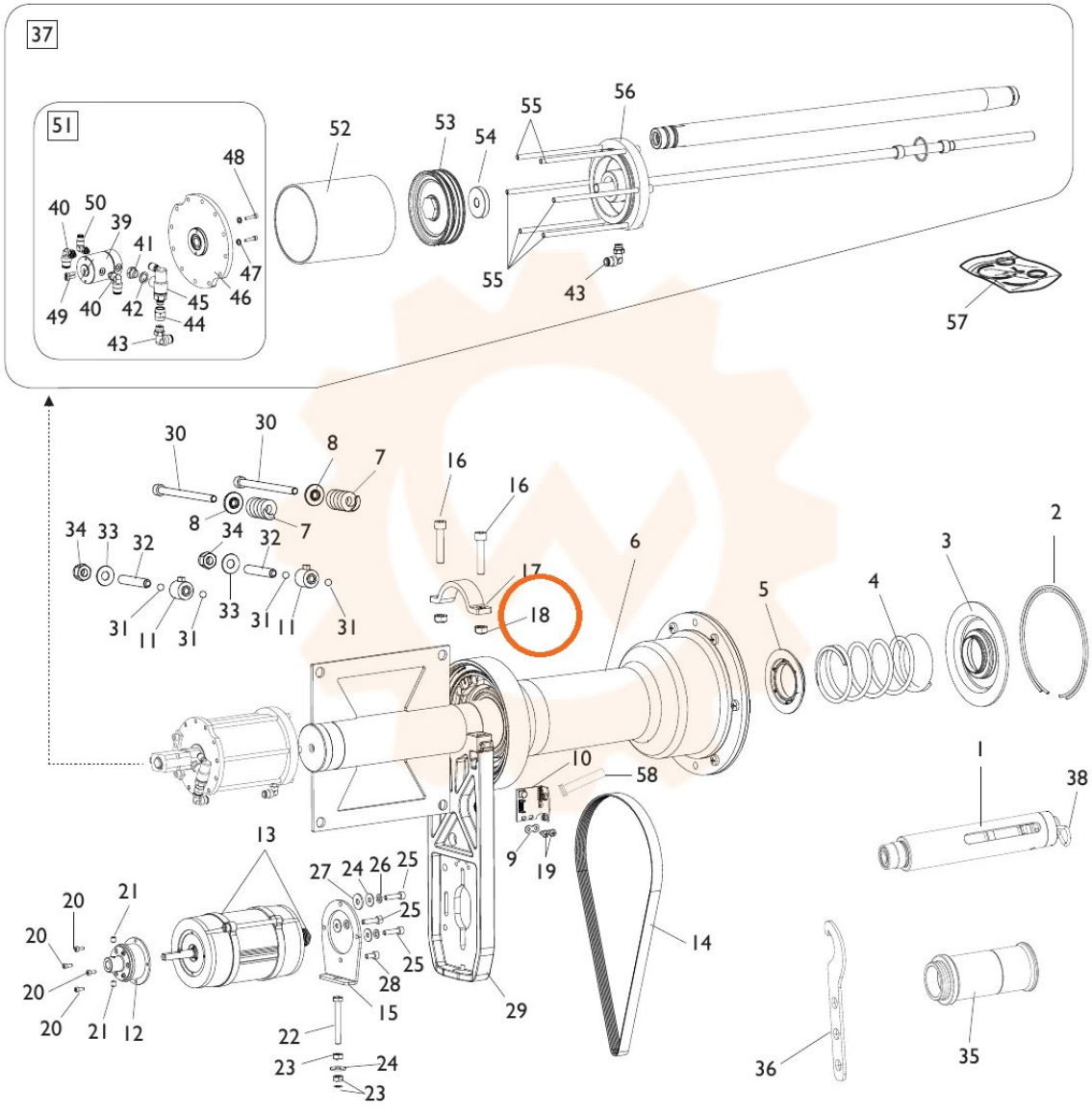


TORNA AL COMPLESSIVO
RETURNS TO OVERALL