Veiligheidsklep G3/8 10 bar | Mondolfo Ferro 3-01844

Mondolfo Ferro Nitronic 300 - 500 - 1800 - 2000 · 2017 · Tekening 1 · positie 39

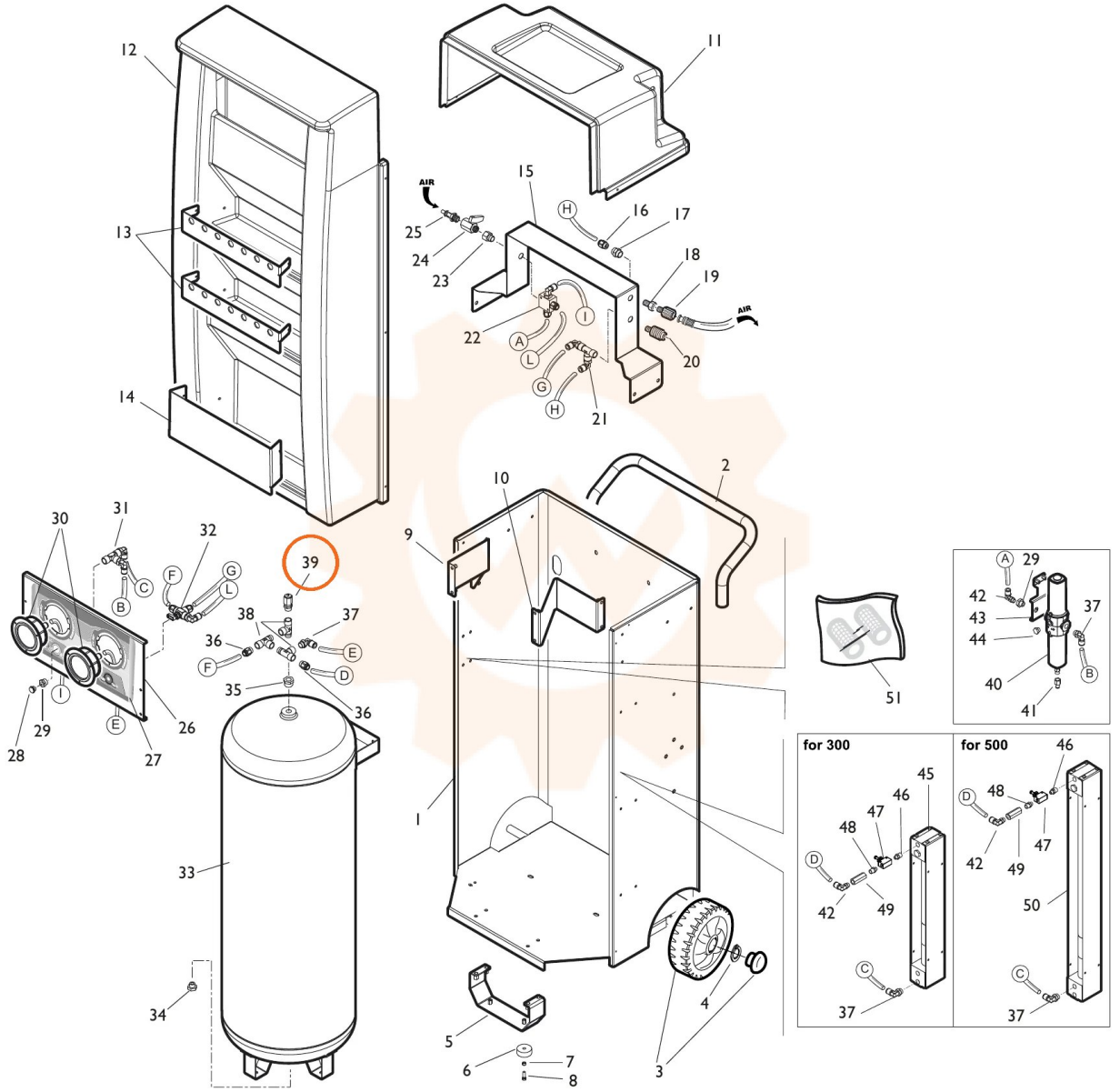

for 300
for 500