Bus D. 60 x 65 x 70 | Mondolfo Ferro 3-00634

Mondolfo Ferro TBE155 Super · 2026 · Overzichtstekening · positie 2

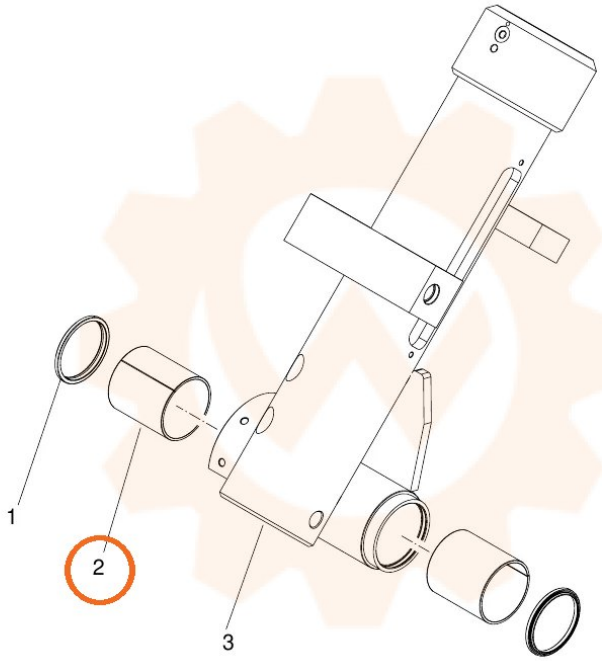
1
2
3