GRUPPO AUTOCENTRANTE 10-22”
TURNTABLE GROUP 10-22”

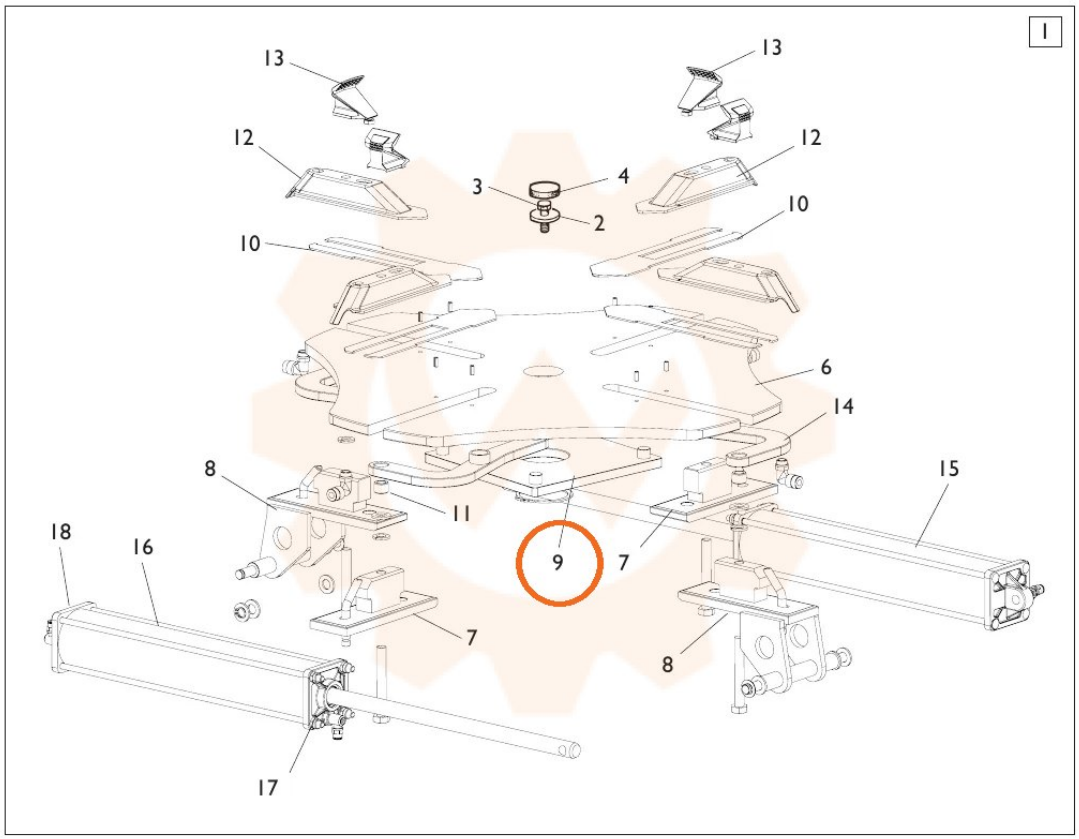



TORNA AL COMPLESSIVO
RETURNS TO OVERALL