Zuigfilter 3/8 90 micron | Mondolfo Ferro 4-300184

Mondolfo Ferro Aquila Tornado · 2025 · Overzichtstekening · positie 26

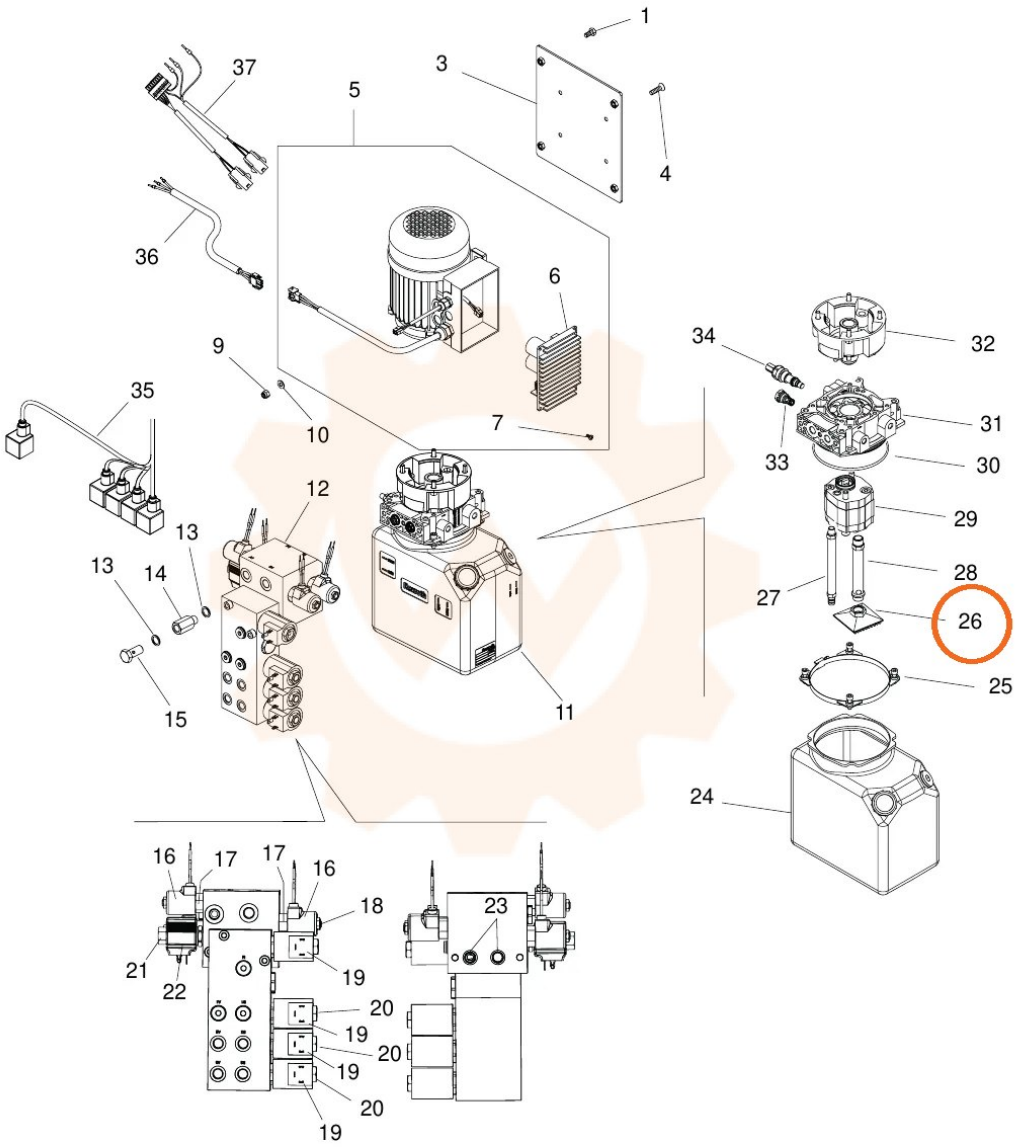
1
3
4
5
37
36
6
9
10
7
35
12
13
13
14
15
11
34
32
31
33
30
29
28
27
26
25
24
16
17
17
16
18
23
21
22
19
20
19
20
19
20
19