Schaal label | Mondolfo Ferro B-73-1300010

Mondolfo Ferro Startline S380 · 2022 · Tekening 32 · positie 7

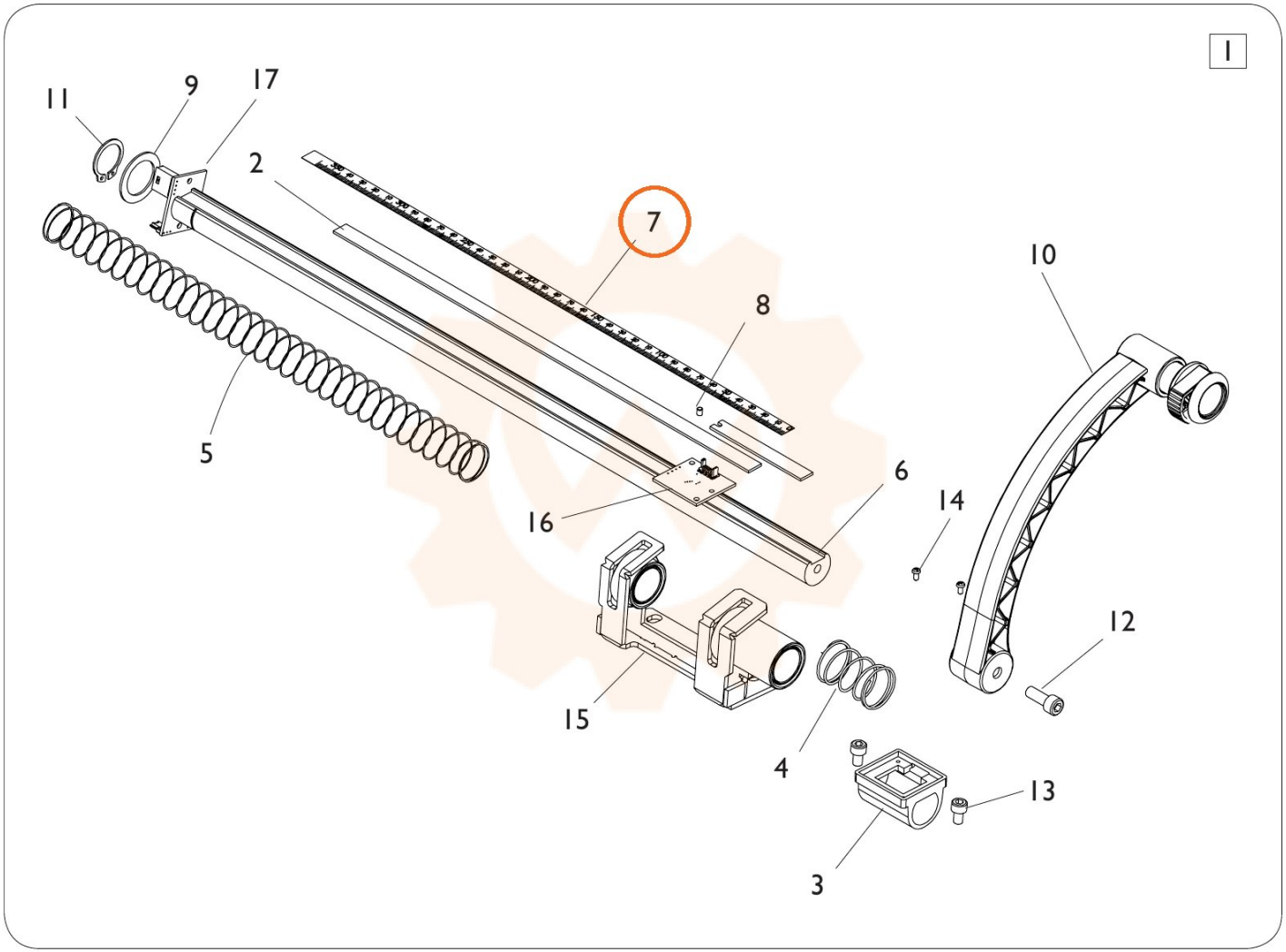
1
11
9
17
2
7
8
10
5
6
14
16
12
15
4
13
3