Dop D. 13 | Mondolfo Ferro 4206406

Mondolfo Ferro TBE155 · 2018 UP TO S/N MRD300905K · Tekening 7 · positie 64

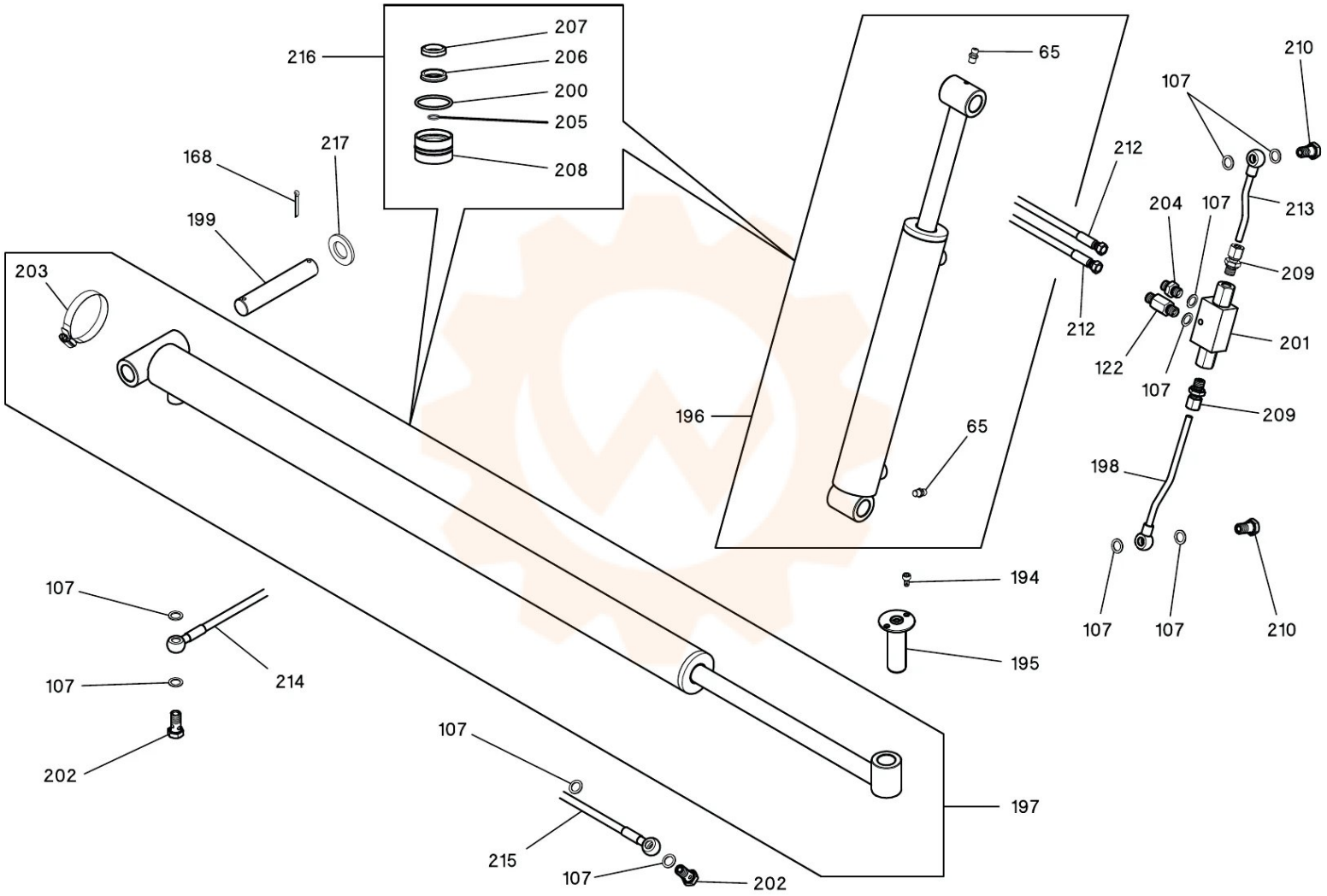
216
207
206
200
205
208
168
217
199
203
65
196
65
212
212
210
107
213
204
107
209
201
122
107
209
198
107
107
210
194
195
107
214
107
202
107
215
107
202
197