Encodersheel | Mondolfo Ferro TB-P-0100011NX

Mondolfo Ferro Startline S380 · 2022 · Tekening 30 · positie 10

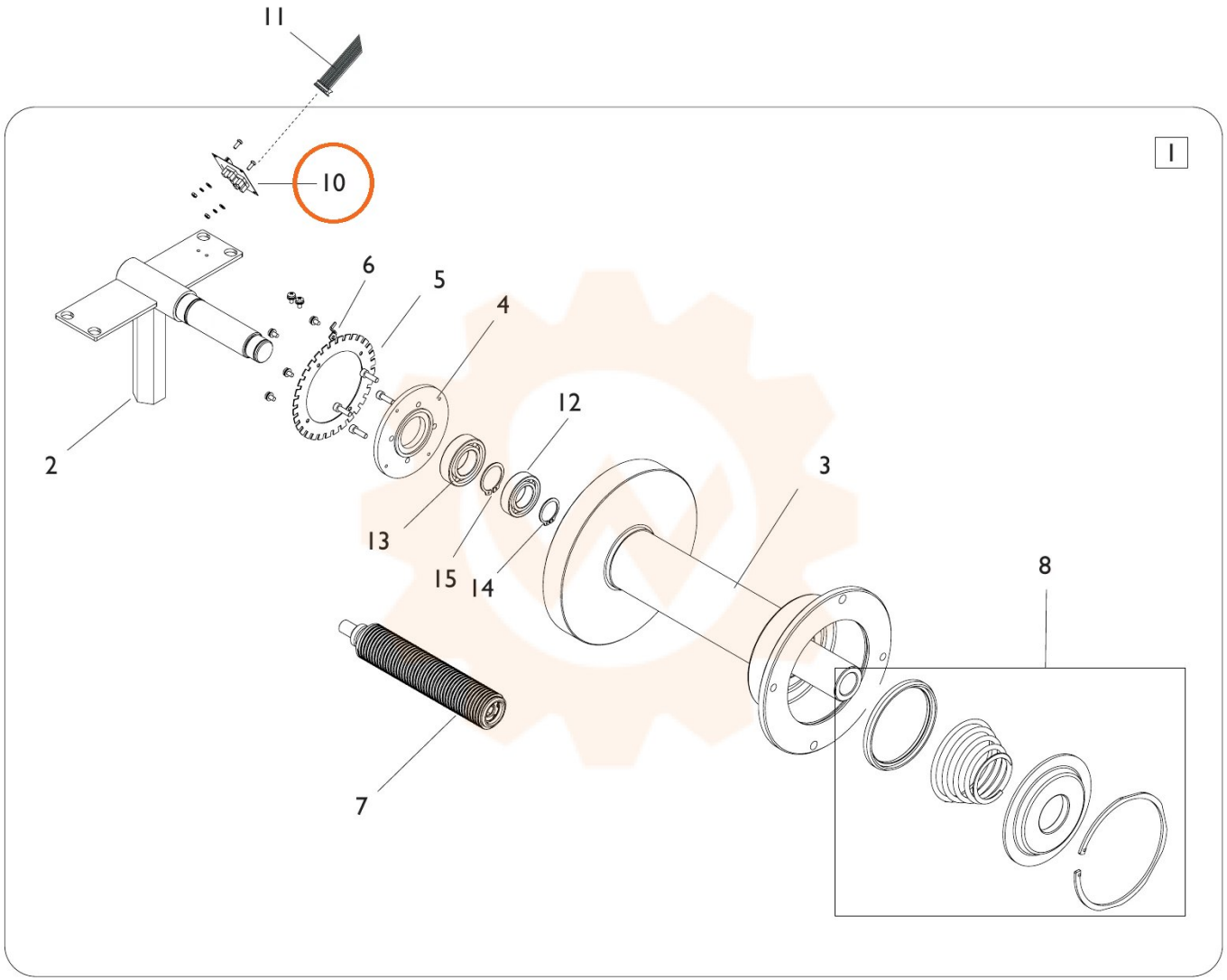
11
10
6
5
4
12
2
13
15
14
3
8
7
I