GRUPPO OSCILLANTE C
OSCILLATING GROUP C

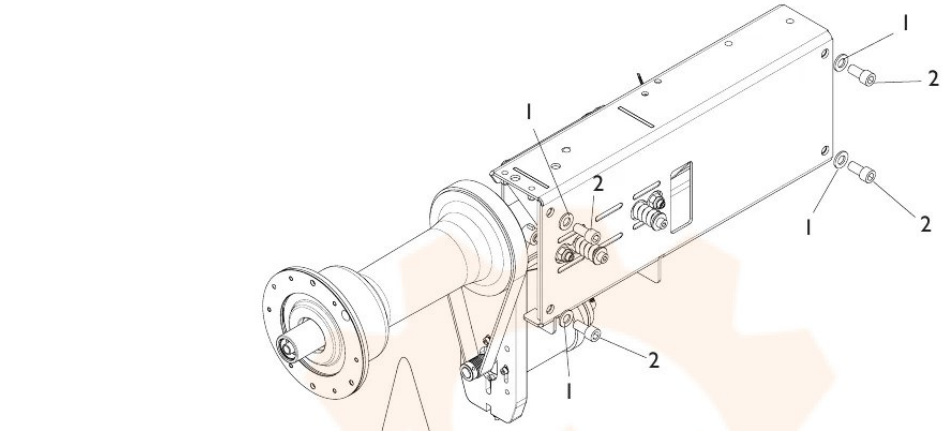

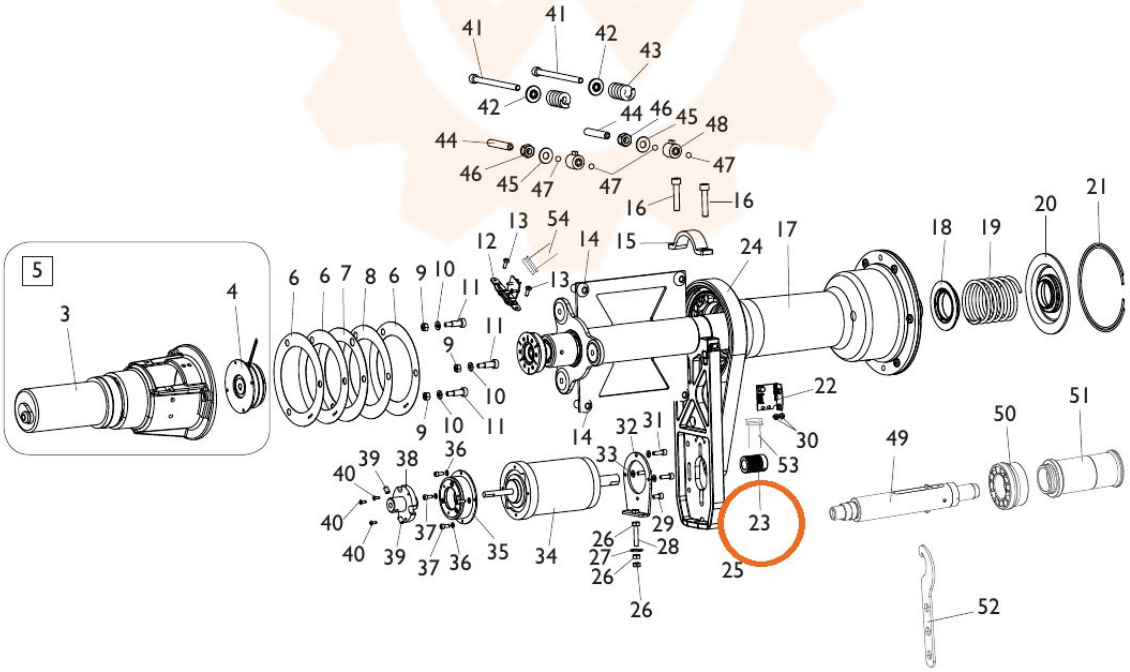

TORNA AL COMPLESSIVO
RETURNS TO OVERALL