Compleet ventielblok | Mondolfo Ferro 40-1580

Mondolfo Ferro TITANX2035T-2040T · 2022 · Tekening 4 · positie 22

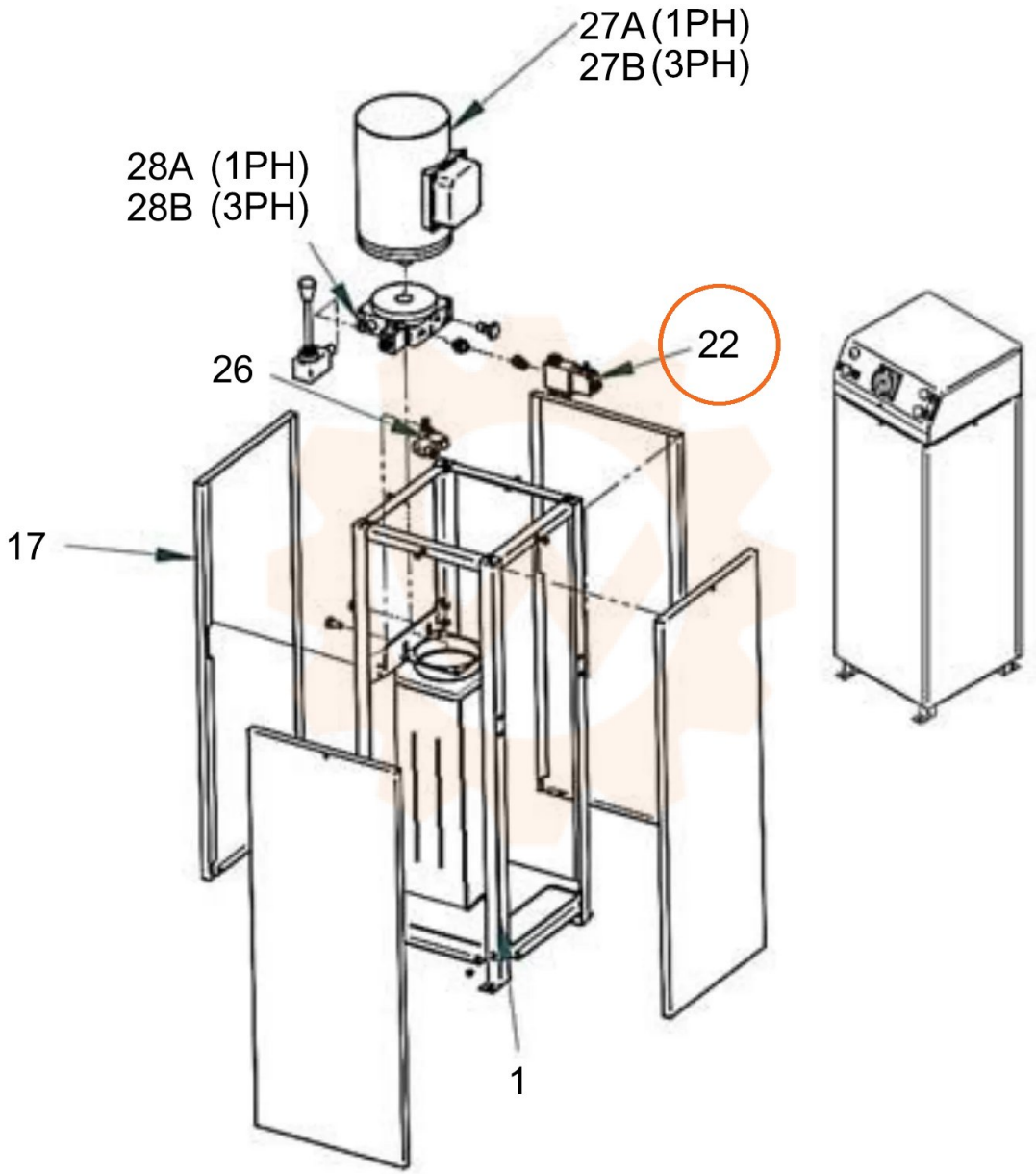
27A (1PH)
27B (3PH)
28A (1PH)
28B (3PH)
22
26
17
1