GRUPPO ROTAZIONE STALLONATORE
BEAD BREAKER ROTATION GROUP

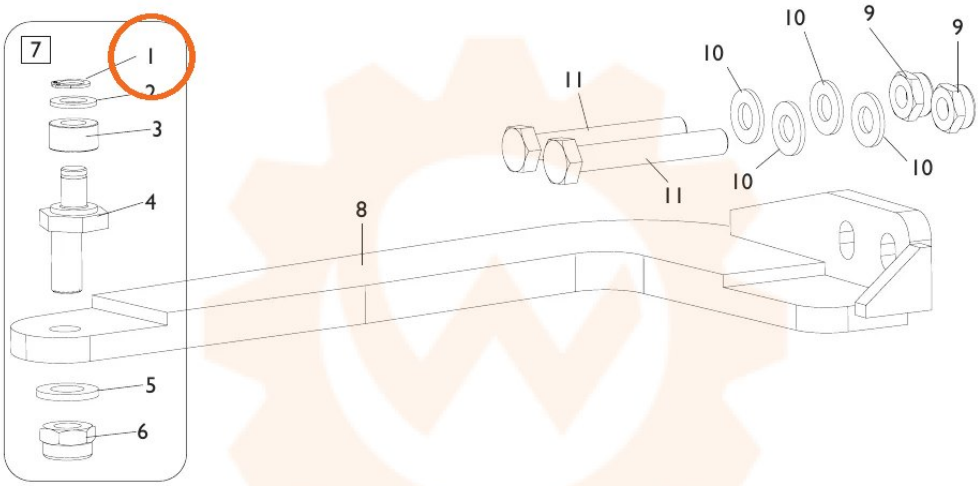

TORNA AL COMPLESSIVO
RETURNS TO OVERALL