Motorpoelie D. 34 | Mondolfo Ferro 4-104329

Mondolfo Ferro Aquila Tornado · 2025 · Overzichtstekening · positie 16

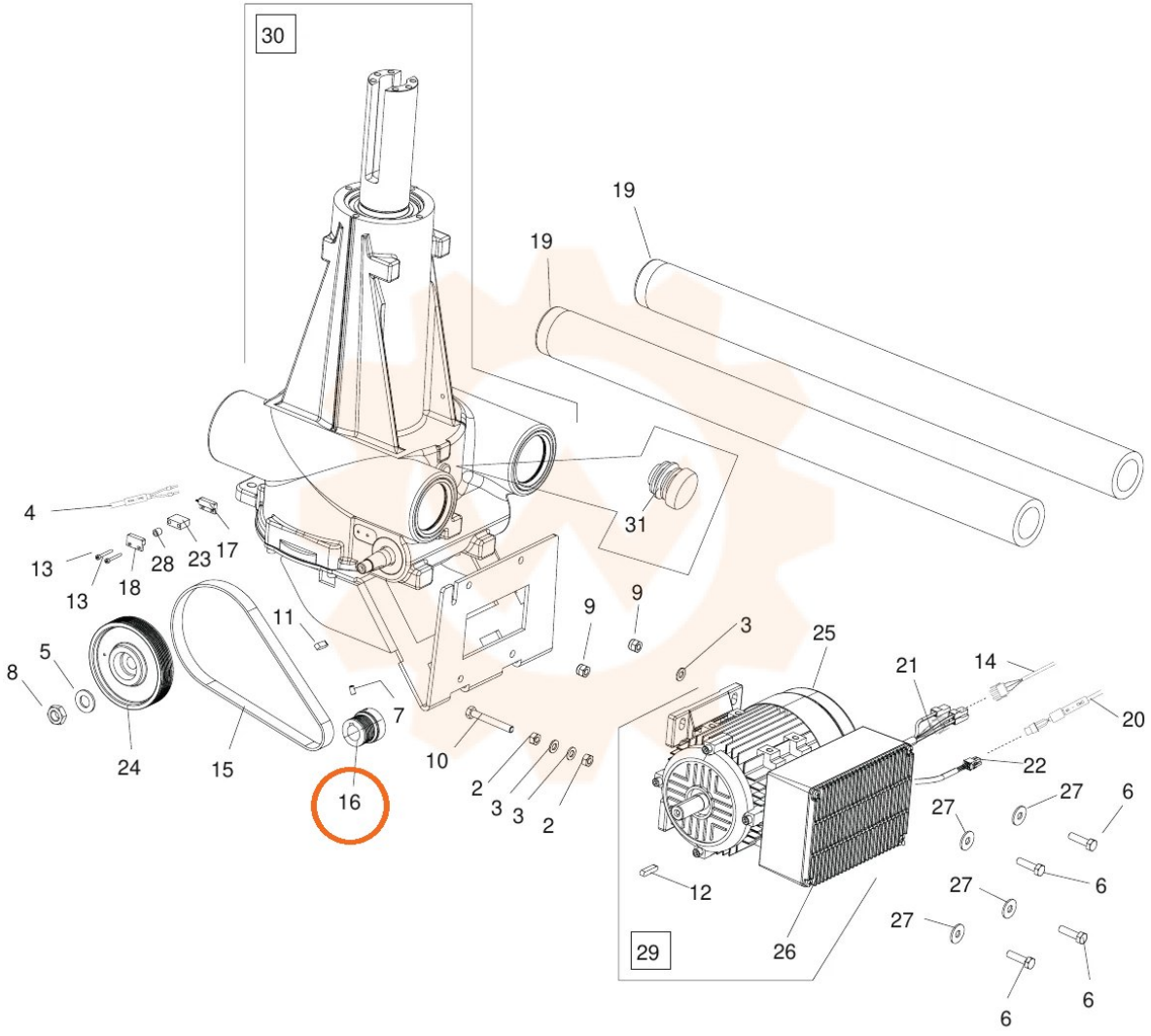
30
19
19
31
4
13
13
18
28
23
17
11
9
9
3
25
21
14
20
22
27
6
27
6
27
6
27
6
6
5
8
24
15
16
7
10
2
3
3
2
12
26
29