Inbusbout M10 x 50 | Mondolfo Ferro 2-03551

Mondolfo Ferro Aquila Tornado · 2025 · Overzichtstekening · positie 32 (2 keer op deze tekening)

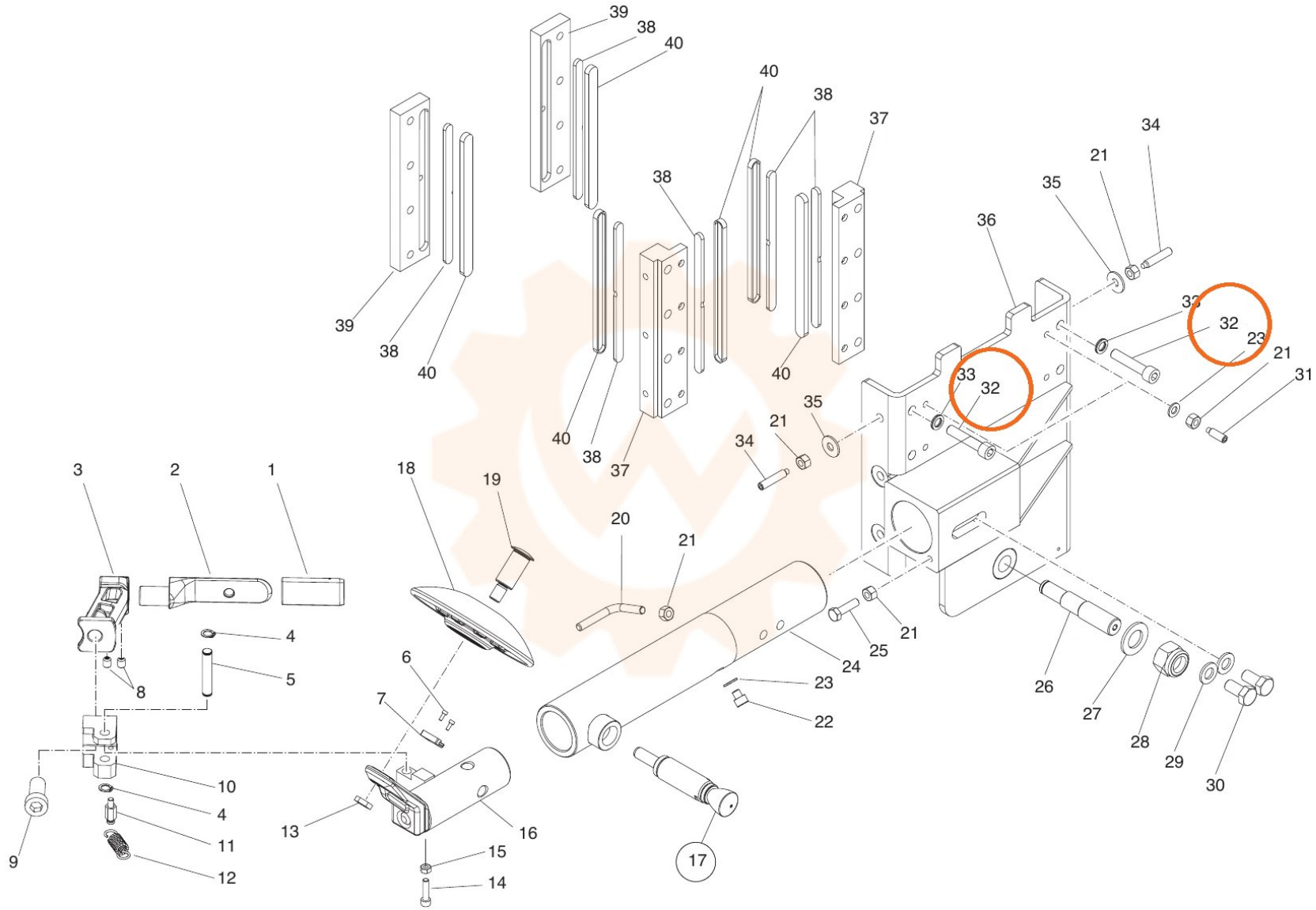
39
38
40
40
38
37
38
39
38
40
40
38
37
40
34
21
35
36
33
32
23
21
31
33
32
35
21
34
3
2
1
18
19
20
21
4
5
8
6
7
10
4
11
12
9
13
16
15
14
17
24
25
21
23
22
26
27
28
29
30