GRUPPO TESTINA
WHEEL MEASURING UNIT

*** Per ogni testina ordinare n.2 pz del codice 4-110935**
For each sensor head order 2 pcs of code 4-110935

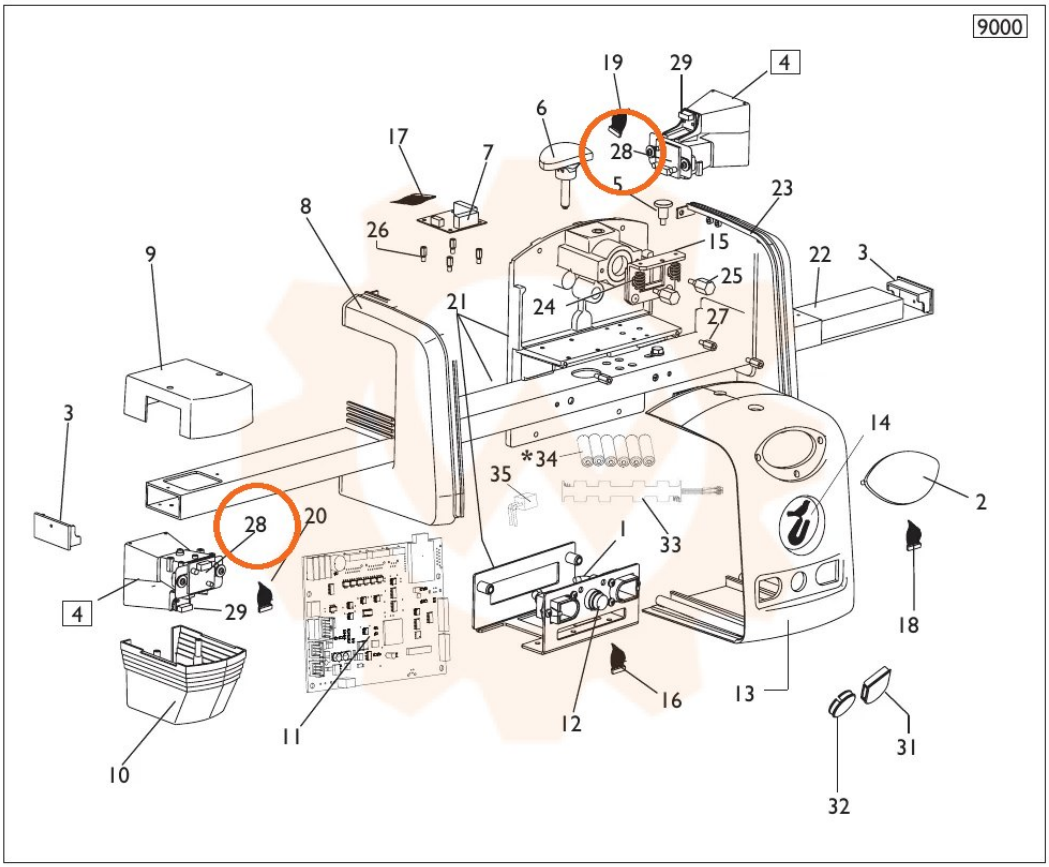

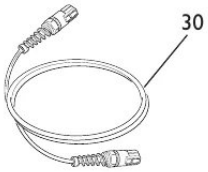

TORNA AL COMPLESSIVO
RETURNS TO OVERALL