## GRUPPO OSCILLANTE
## OSCILLATING GROUP

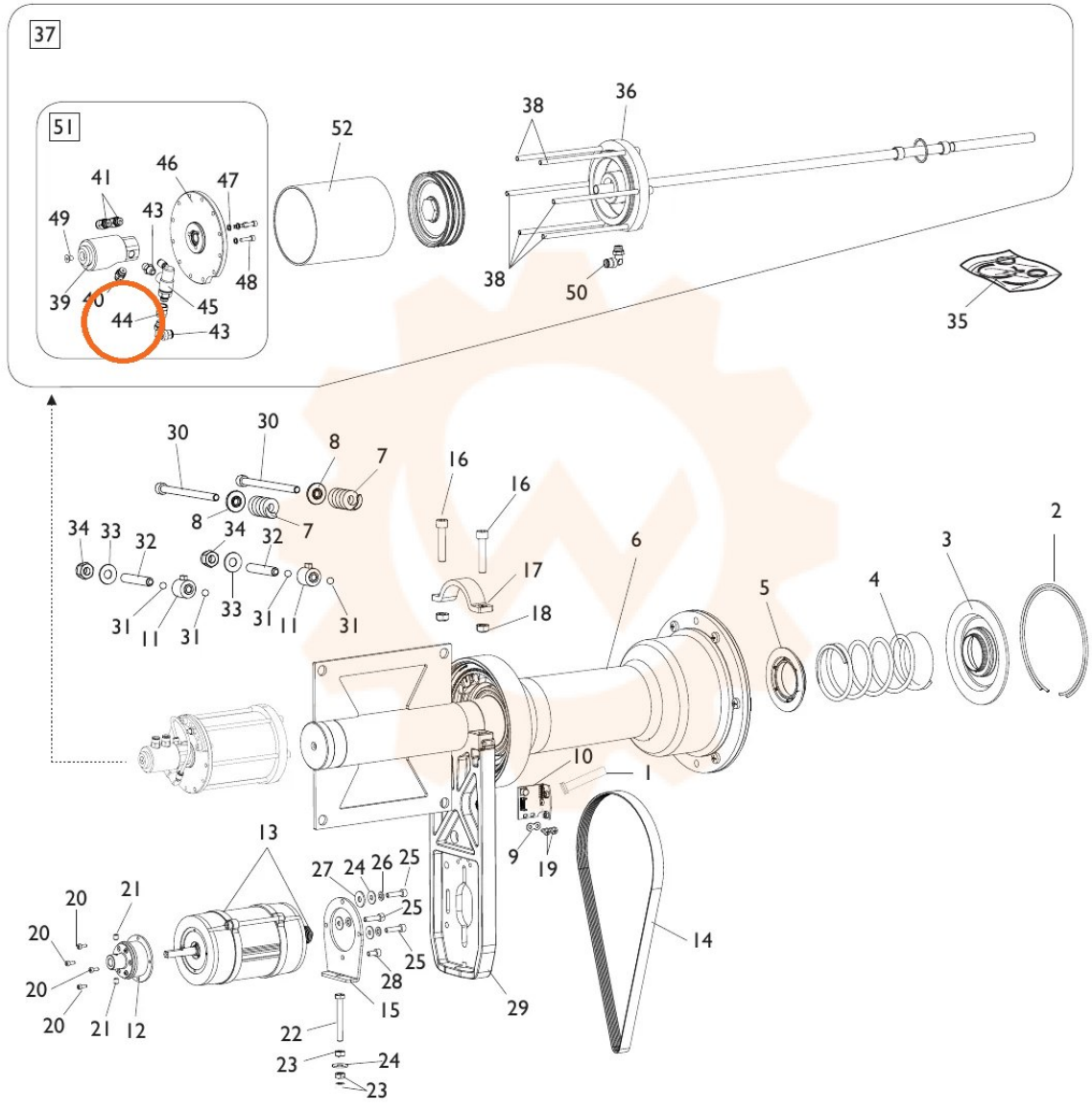


TORNA AL COMPLESSIVO
RETURNS TO OVERALL