O-ring D. 11,91XX2,62 | Mondolfo Ferro 449161

Mondolfo Ferro MC240 P · 2016 · Tekening 1 · positie 5

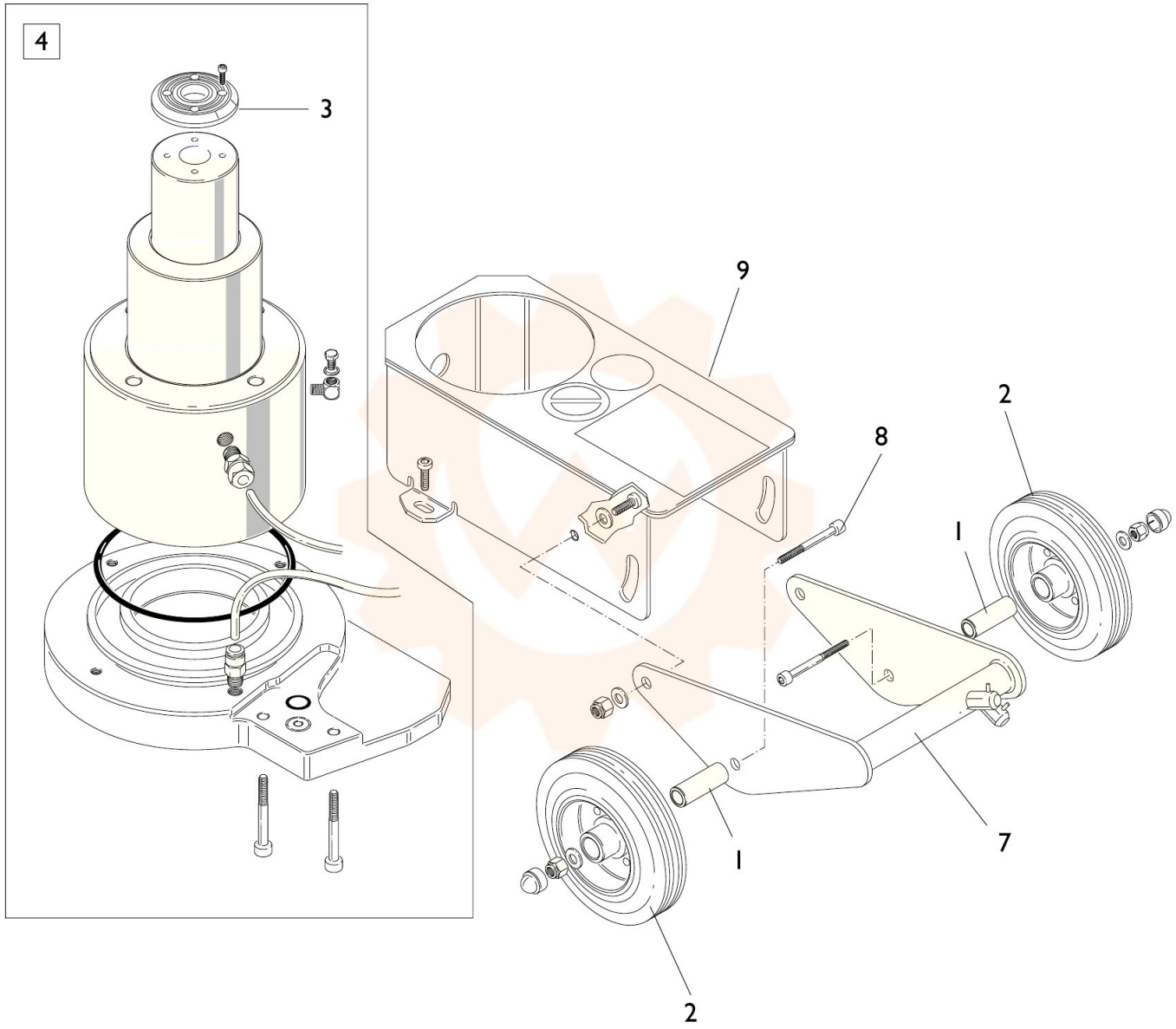
4
3
9
2
8
1
1
7
2