Borgring voor as d. 12 | Mondolfo Ferro 2-00025

Mondolfo Ferro Aquila Tornado · 2025 · Overzichtstekening · positie 5 (2 keer op deze tekening)

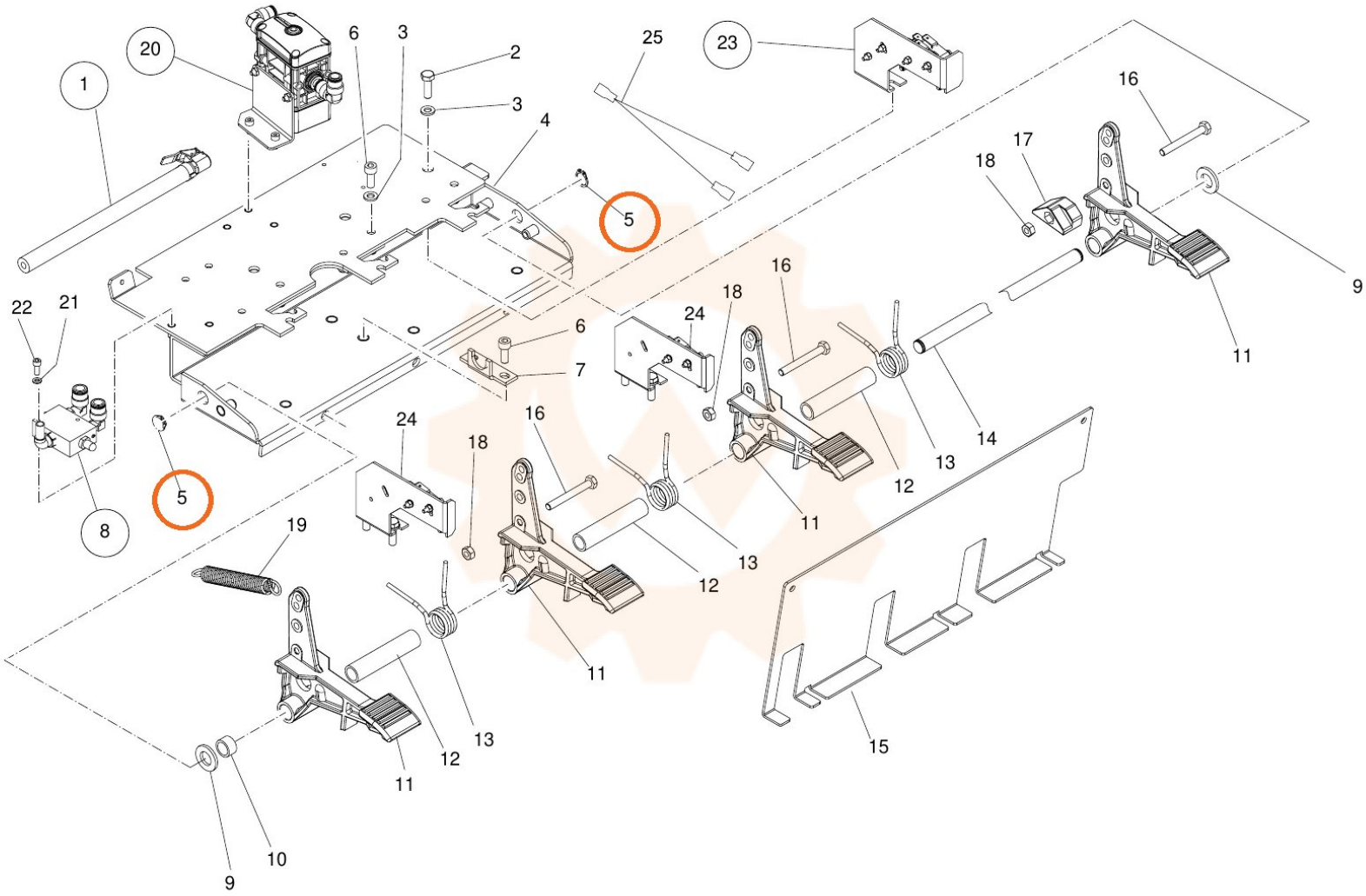
1
20
6
3
2
3
4
25
23
16
17
18
9
5
22
21
6
7
24
18
16
11
14
13
12
11
8
5
24
18
16
19
13
12
11
13
12
11
15
10
9