Stekker | Mondolfo Ferro 3-00462

Mondolfo Ferro Nitronic 1,5 - 20 - 3 · 2009 · Tekening 1 · positie 14 (2 keer op deze tekening)

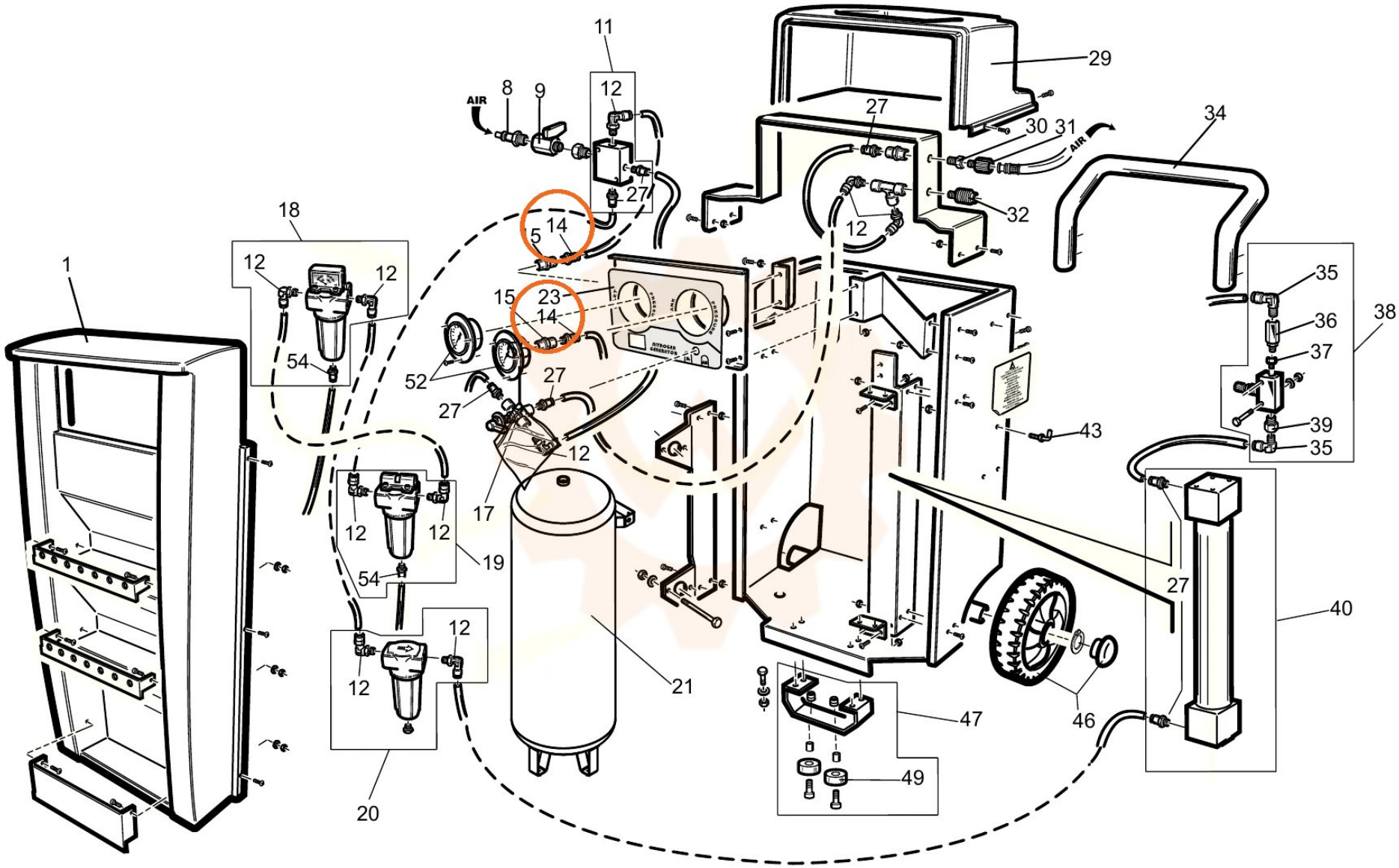
AIR
AIR
1
5
8
9
11
12
14
15
17
18
19
20
21
23
27
29
30
31
32
34
35
36
37
38
39
40
43
46
47
49
52
54