Thermisch relais | Mondolfo Ferro 4-121077

Mondolfo Ferro Titan X3000 - X3500 - X4000 · 2016 · Tekening 12 · positie 5

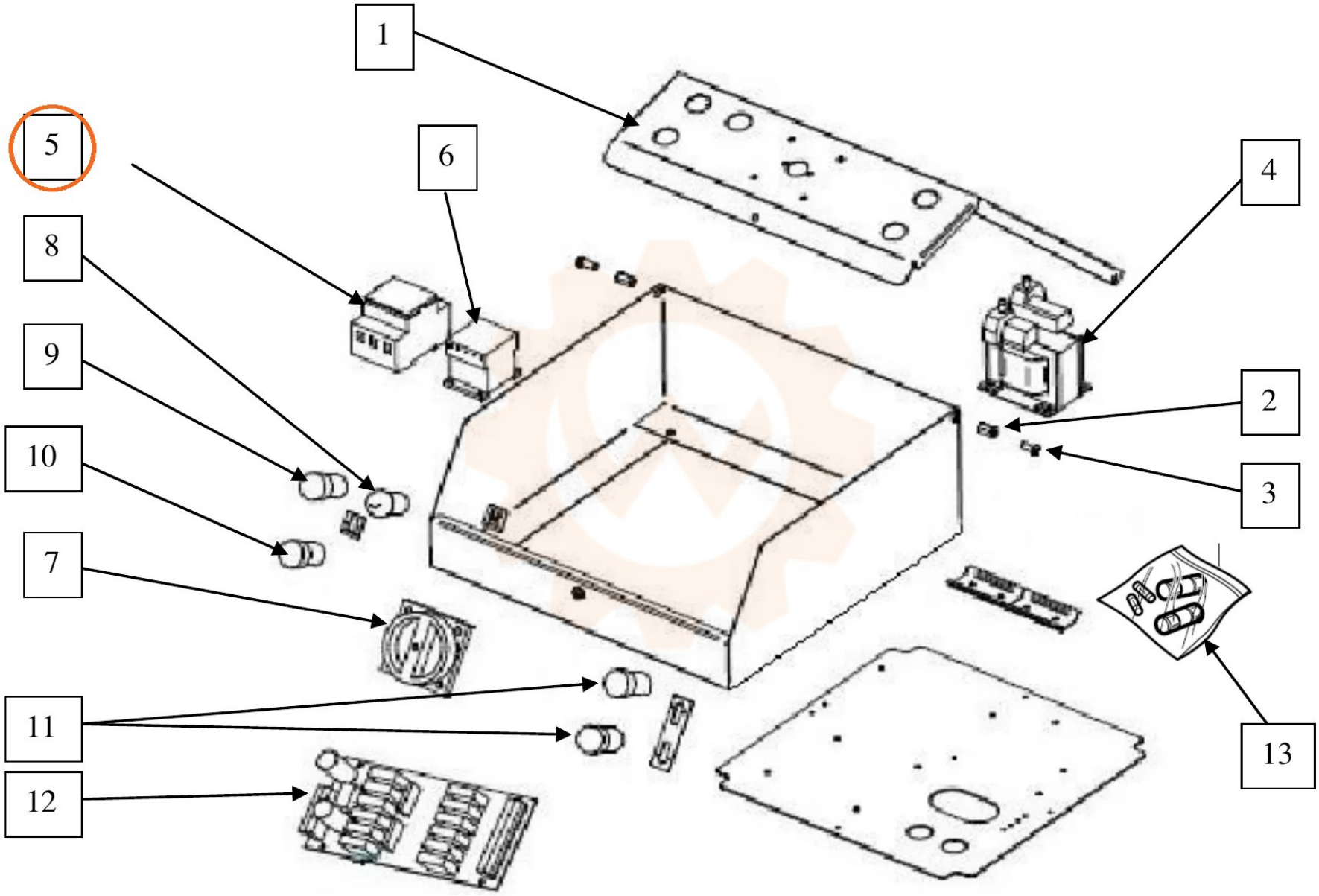
1
5
6
4
8
9
2
10
3
7
13
11
12