Koppeling | Mondolfo Ferro 3-00085

Mondolfo Ferro Nitronic 1,5 - 20 - 3 · 2009 · Tekening 2 · positie 56 (2 keer op deze tekening)

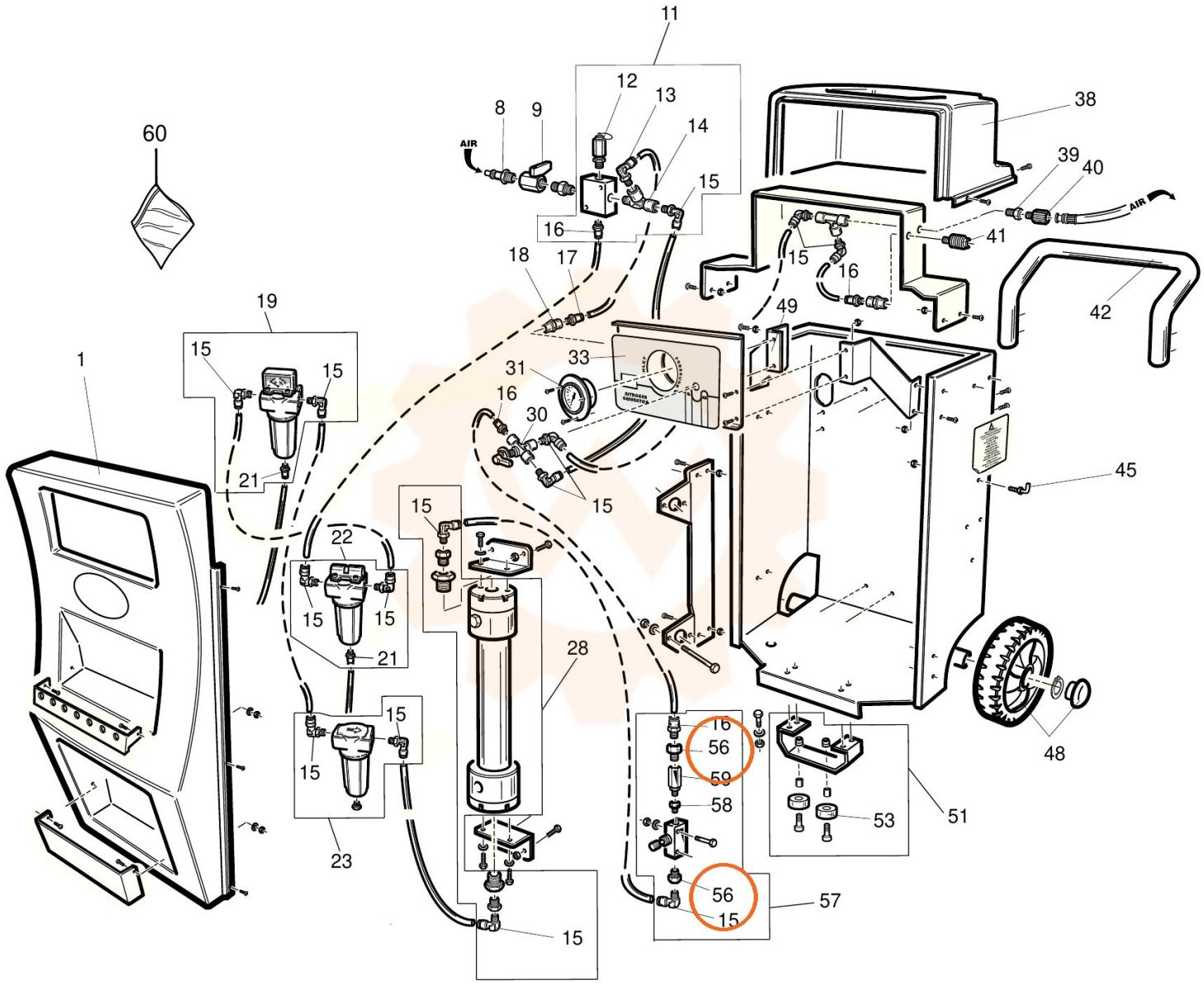

Onderdelentekening Mondolfo Ferro · Workshopparts B.V. · workshopparts.nl · artikelnummer 902144