Bus | Mondolfo Ferro 460109

Mondolfo Ferro Startline S250 · 2017 · Tekening 12 · positie 2 (2 keer op deze tekening)

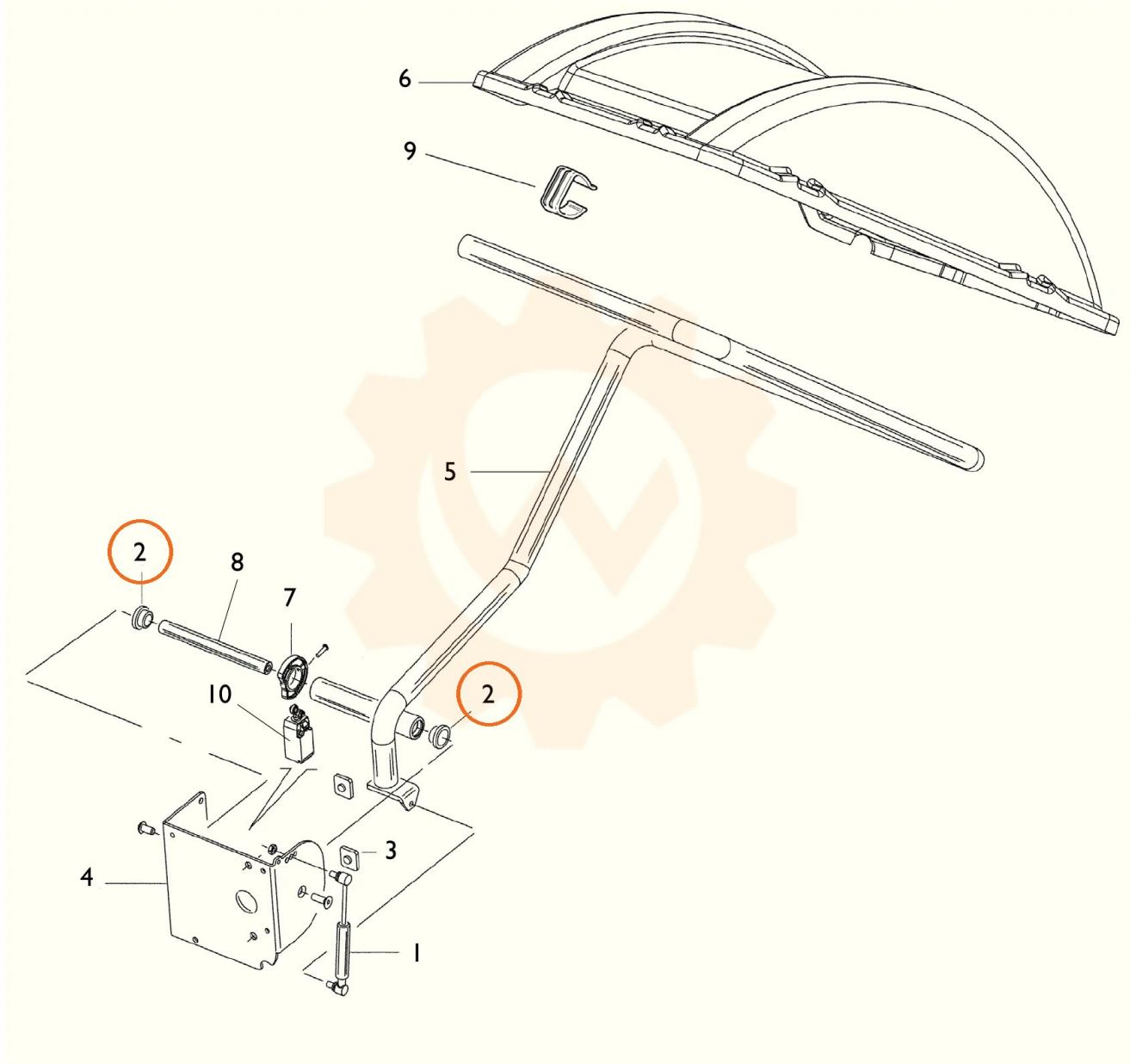
6
9
5
2
8
7
10
2
3
4
1