Sluitring D. 16 | Mondolfo Ferro 2-01045

Mondolfo Ferro Titan PI 232 · 2019 · Tekening 1 · positie 6

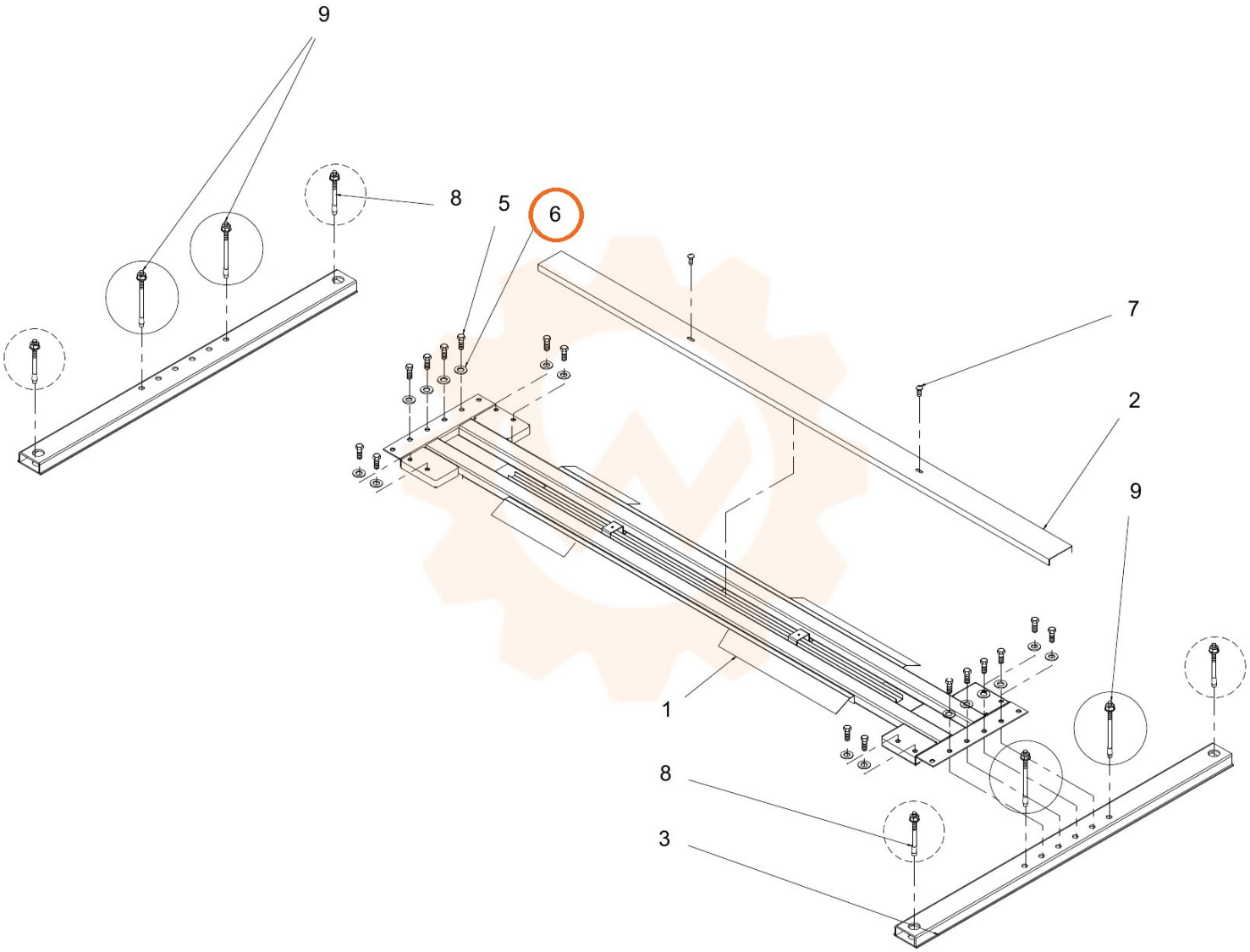
9
8
5
6
7
2
9
1
8
3