Olieplug | Mondolfo Ferro 4-110650

Mondolfo Ferro TBE123 Mobile · 2015 · Tekening 4 · positie 126

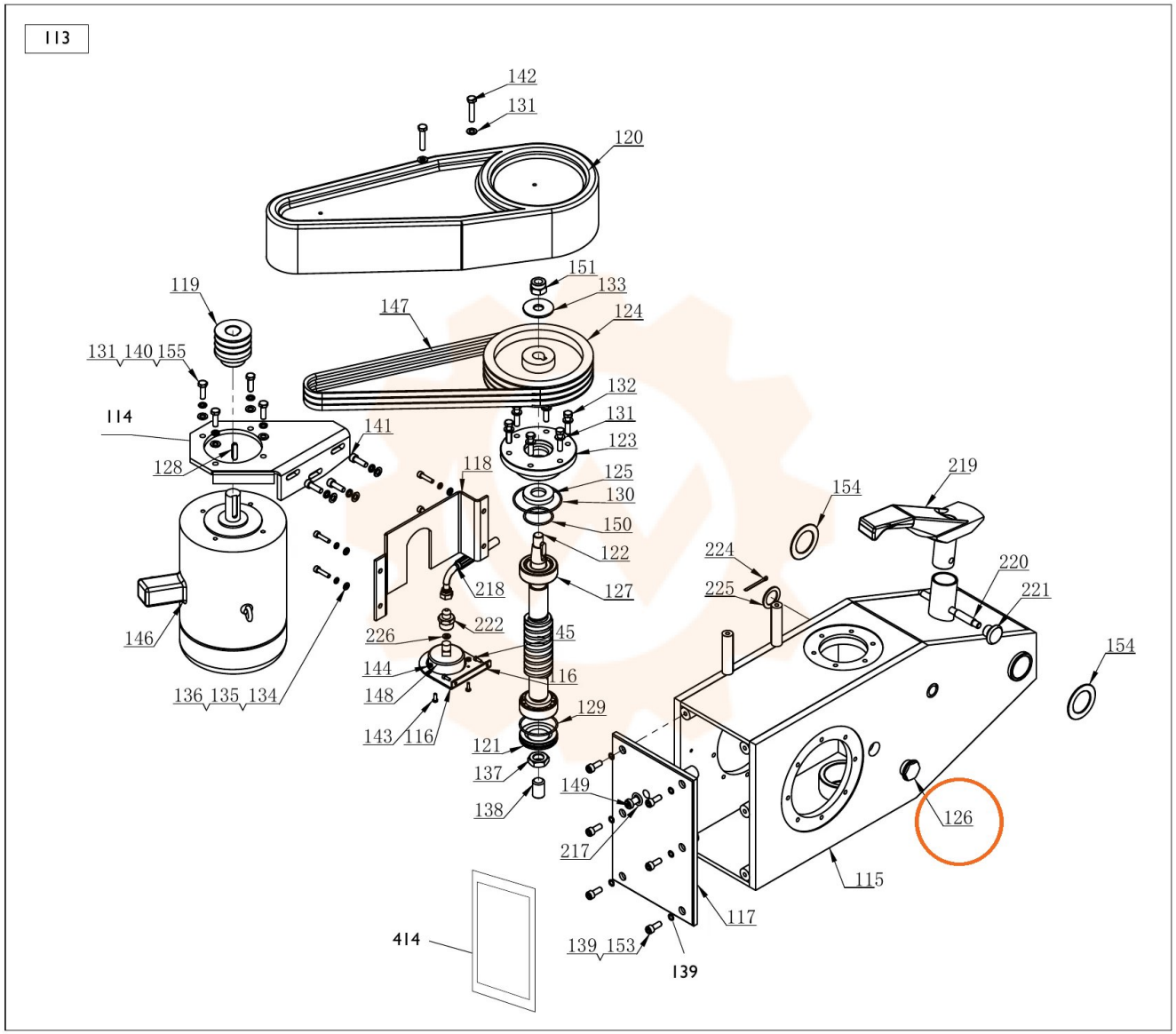

Onderdelentekening Mondolfo Ferro · Workshopparts B.V. · workshopparts.nl · artikelnummer 901484