Velgverbindingsmoeren | Mondolfo Ferro 01 0115 001

Mondolfo Ferro RC104 · 2025 · Tekening 2 · positie 49

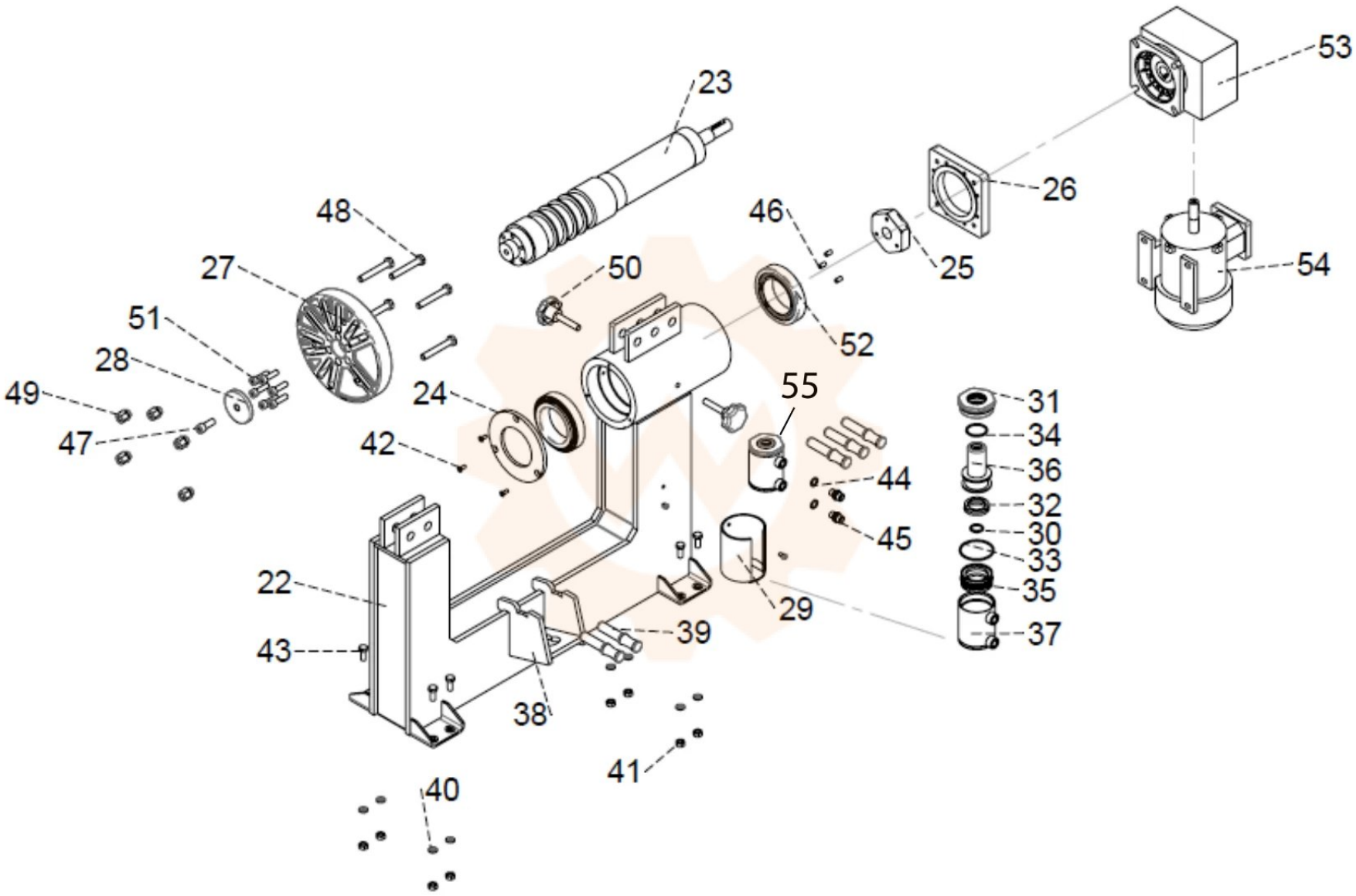
53
23
26
48
46
25
27
50
54
51
52
28
24
55
31
49
34
42
44
36
47
32
45
30
33
22
29
35
43
39
37
38
41
40