Rubberen voet | Mondolfo Ferro 422019A

Mondolfo Ferro Startline S112 · 2026 · Tekening 1 · positie 9

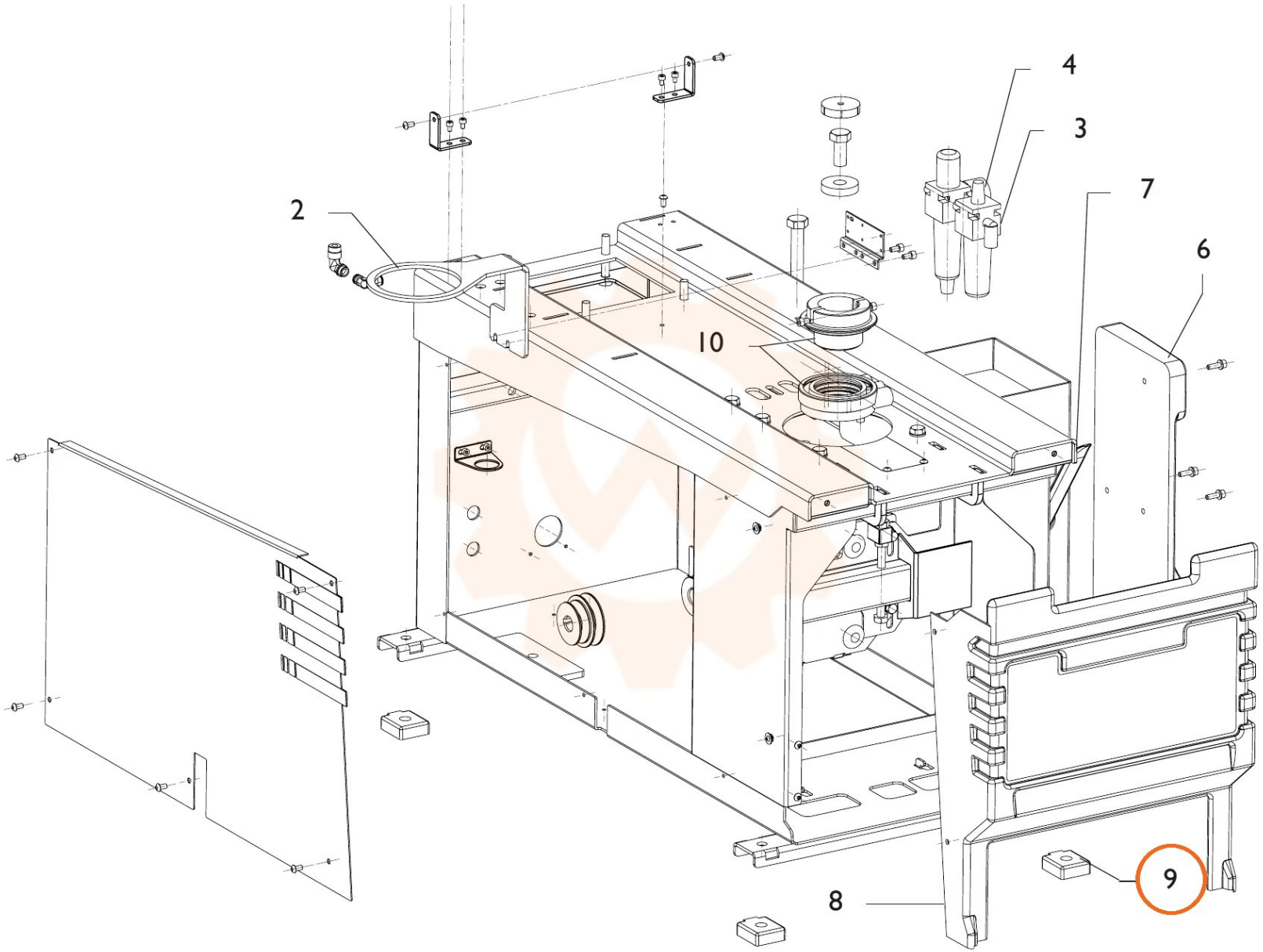
4
3
7
6
2
10
9
8