Persconus | Mondolfo Ferro H-30-1000003

Mondolfo Ferro Helper HTB21 · 2019 · Overzichtstekening · positie 16

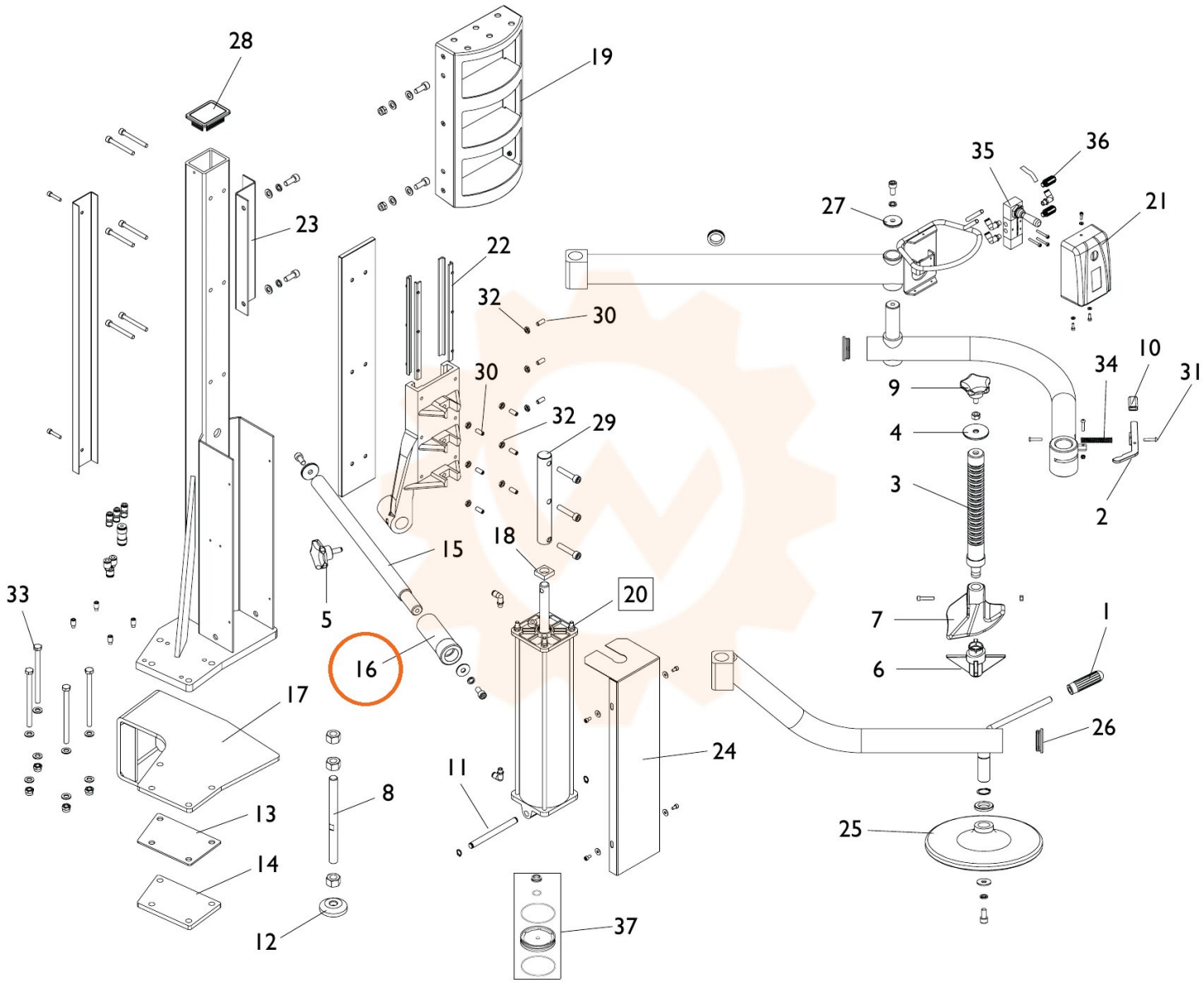
28
19
23
22
32
30
30
32
29
15
18
20
5
16
33
17
8
13
14
12
11
24
37
27
35
36
21
10
34
31
9
4
3
2
7
6
1
26
25