GRUPPO LUBRIFICATORE
LUBRIFICATOR GROUP

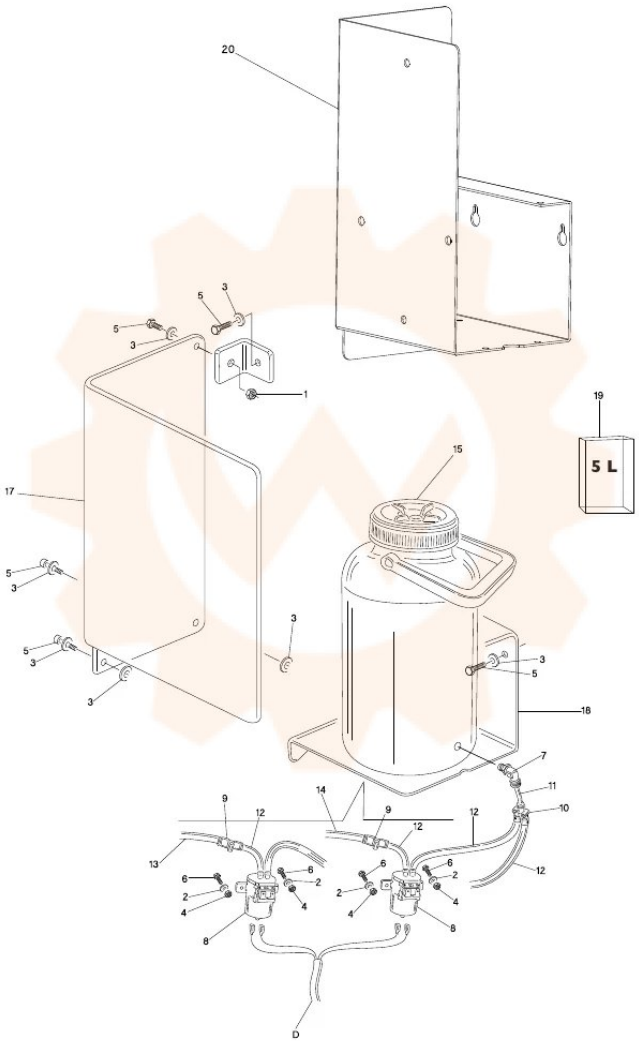

TORNA AL COMPLESSIVO
RETURNS TO OVERALL