Resca-fitting G1-TG26 L67 | Mondolfo Ferro 337704

Mondolfo Ferro TC975XD TI · 2025 · Overzichtstekening · positie 3

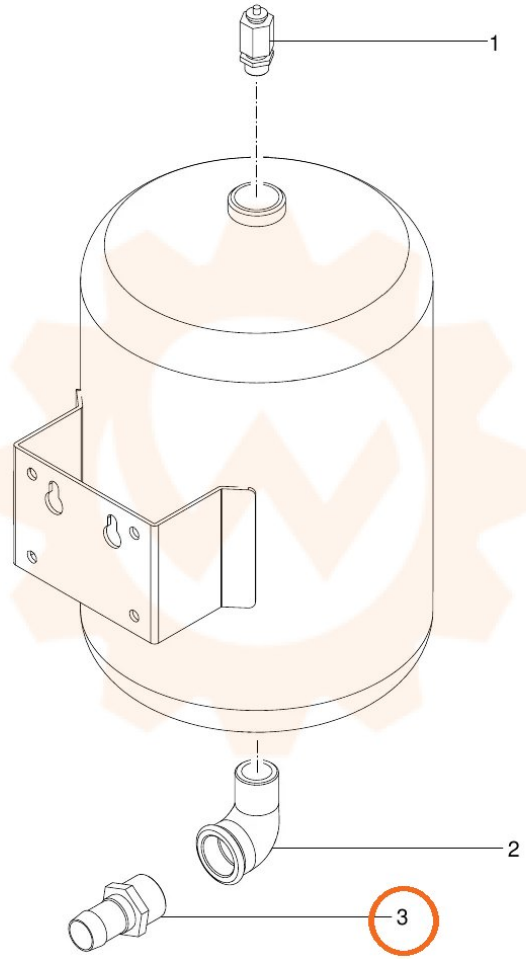
1
2
3