CORGHI	HD 1200 E CL	Fig. H	02a / 96	Ricambi per accessori

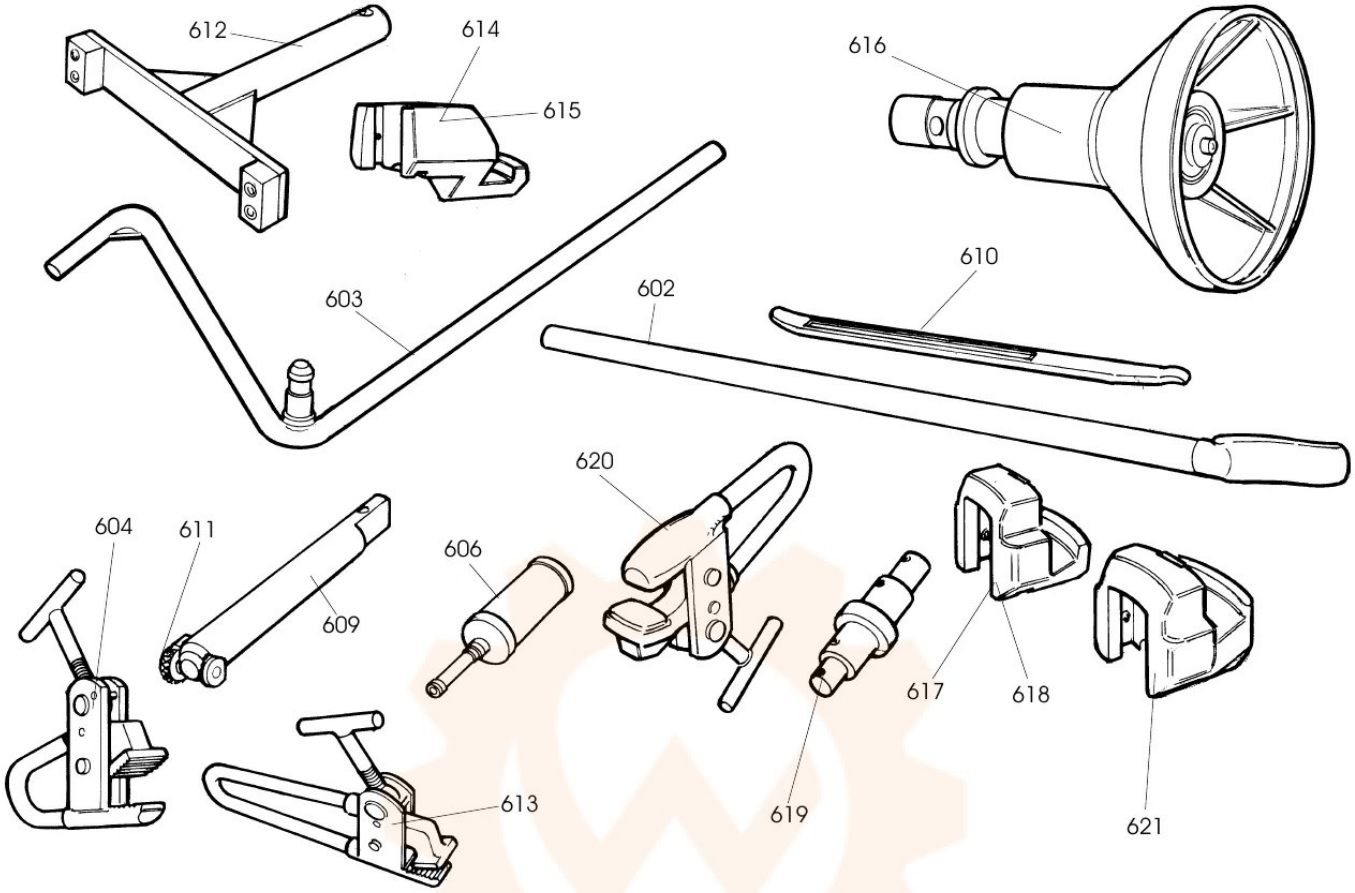

0602	900236906	LEVA	LEVER	HEBEL	LEVIER
0603	900217617	LEVA	LEVER	HEBEL	LEVIER
0604	900219244	PINZA	PLIERS	ZANGE	PINCE
0606	900435443	INGRASSATORE	LUBRICATOR	SCHMIERNIPPEL	GRAISSEUR
0609	900234230	STELO	STEM	SCHAFT	TIGE
0611	900418785	FERMO	RETAINER	ANSCHLAG	ARRET
0612	801237727	Serie 4 prolunghe Kleber		Set of 4 adapters Kleber	
0613	801224201	PINZA lunga	PLIERS	ZANGE	PINCE
0614	801237802	Serie 4 griffe J. Deere		Set of 4 jaws J. Deere	
0615	900237803	GRIFFA	JAW	BACKE	MORS
0616	801243547	RULLO per tebeless	ROLLER	WALZE	ROULEAU
0617	801235448	Serie 4 griffe per cerchi in lega		Set of 4 jaws for ALU rim	
0618	900239975	GRIFFA	JAW	BACKE	MORS
0619	801237171	PERNO (cerchi lega)	PIN for ALU	ZAPFEN	PIVOT
0620	801227195	PINZA (cerchi lega)	PLIERS for ALU	ZANGE	PINCE
0621	801239974	Serie 4 griffe cerchi in lega VOLVO		Set of 4 jaws for VOLVO ALU rim	
0610	900426388	LEVA	LEVER	HEBEL	LEVIER

UPT - Cod. 445163 - Rif. Poz. 901000307 - 10/01 - 250.

Il disegno è realizzato con tutti i particolari ma solo quelli codificati sono forniti come ricambi. L'Azienda si riserva la facoltà di apportare modifiche senza preavviso.

CORGHI

S.S. 468 n°9 - 42015 Correggio (RE) ITALY
Tel. ++39 0522 639111 - Fax ++39 0522 639150
www.corghi.com - info@corghi.com

The drawing shows all parts but only the coded parts are supplied as spares. The Company reserves the right to make modifications without prior notice.