# Inzetstuk | Mondolfo Ferro 4-116476

Mondolfo Ferro TBE160 Super · 2013 · Tekening 2 · positie 331

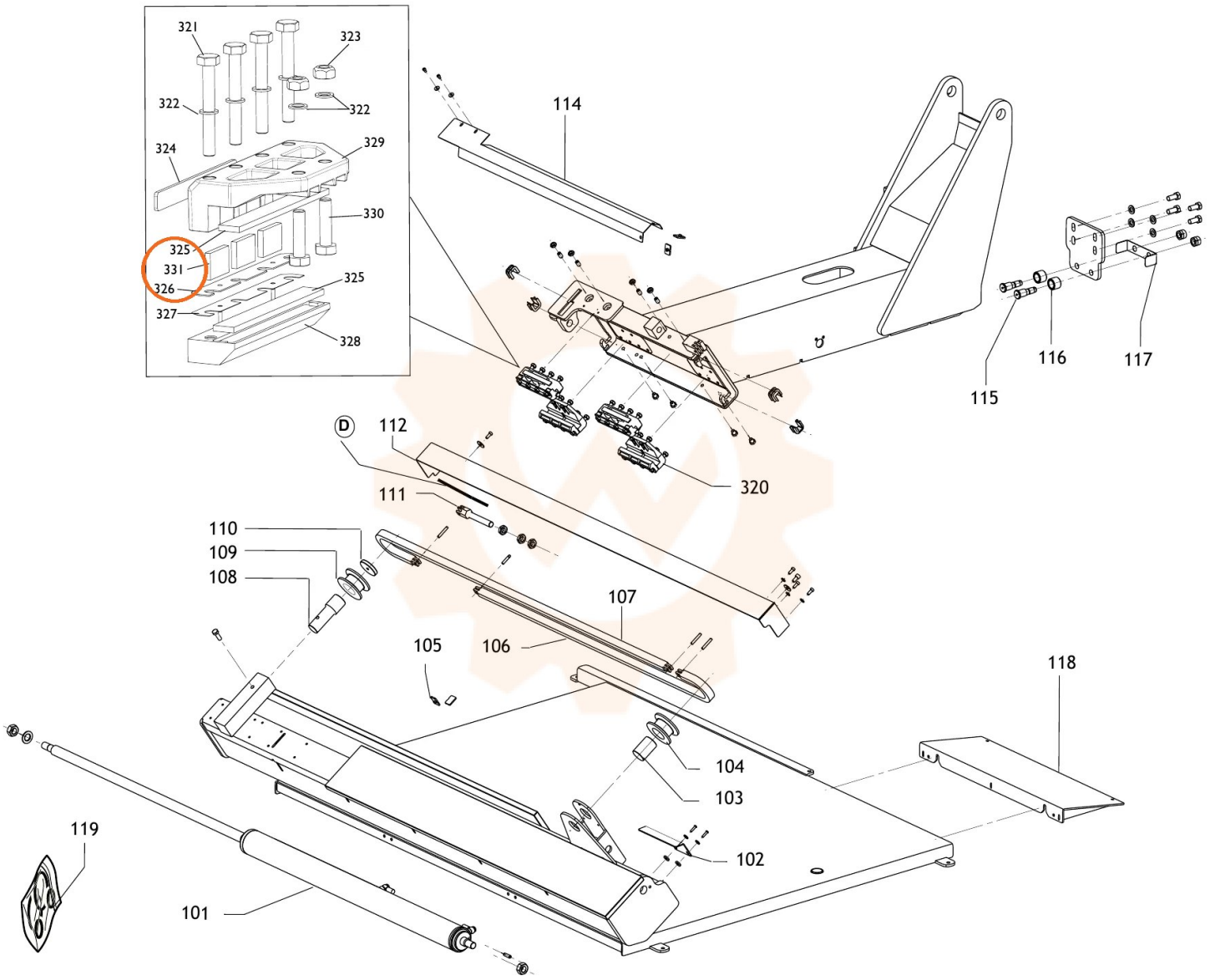
321
323
322
322
324
329
330
325
331
326
325
327
328
114
115
116
117
D
112
320
111
110
109
108
107
105
106
118
104
103
102
119
101