44-3 2-armig Industrie-trekker met krachtig, zelfcentrerend trekhaken, tot 160 mm klembereik, 160 mm spandiepte



BESCHRIJVING

De handzame 2-armige industriële trekker met krachtversterkende en zelfcentrerende trekhaken wordt gebruikt voor het trekken van lagers, asgaten en schijven in alle gangbare maten voor ambacht, werkplaats en industrie. Hiermee kan elk onderdeel worden losgemaakt dat op een as zit en van buitenaf vrij toegankelijk is. Wanneer de spindeldruk is opgebouwd, wordt het te trekken onderdeel door de met elkaar verbonden trekhaken steeds steviger omsloten.

TOEPASSINGSGEBIED

Voor het trekken van lagers, tandwielen en schijven in alle gangbare maten voor Ambacht, werkplaats en Industrie.

VOORDEEL

- Zelfcentrering van de trekhaken door het handmatig aandraaien van de spindel (Autogrip Technology)
- Veilig opzetten van de spindel door de draaibare spindelpunt, zowel op gladde oppervlakken als bij centreringen (Switch Technology)
- Spindeluitloop ter bescherming van de schroefdraad

OPERATIE

- Trekhaken van buiten op het te trekken onderdeel plaatsen
- Klauwen onder het onderdeel zwenken
- Spindel voor fixatie handmatig op druk trekken
- De Zeskant op de spindelkop met een ratel of een steekringsleutel in beweging zetten totdat het onderdeel is losgekomen

STAMGEGEVENS

GTIN [GTIN]	4021176016288
Land van herkomst	DE
Materiaal	Gereedschapsstaal
Serie	44
Brutogewicht [kg]	1,9 kg
Inhoud van de verpakking	1 deel
Verpakkingswet	PAPPE PAP 21
Wereldwijde verkoopbaarheid	Ja (REACH, RoHS, POP, PROP65, TSCA)

ONDERDELEN

- 44-3-160-P_2 haken (paar)
- 44-3-206_spindel met asgat
- 44-3-T_2-arm Brug
- 616180_Tweezijdige spindelpunt
- 618210_Spindel

APPLICATIE AFBEELDING



DETAILAFBEELDING



2-armig Industrie-trekker met krachtig, zelfcentrerend trekhaken, tot 160 mm klembereik, 160 mm spandiepte

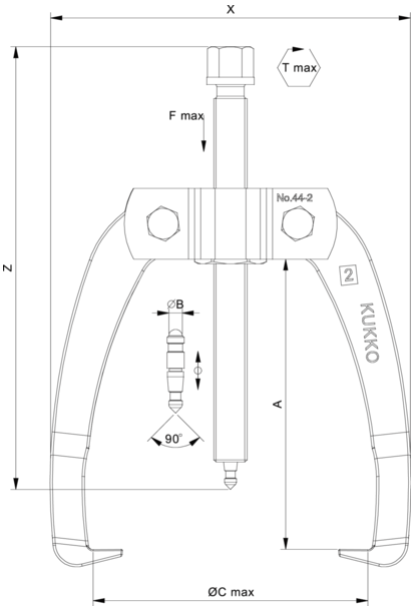

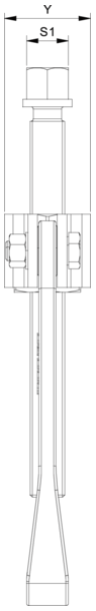

Afkorting	Attribuut	Wert
X	Totale breedte [mm]	198 mm
Y	Totale diepte [mm]	48 mm
Z	Totale hoogte [mm]	235 mm
A	Klemdiepte buiten aftrekken [mm]	160 mm
S1	Breedte over vlakken [mm]	19 mm
Cmin	Spanwijdte buiten aftrekken (min.) [mm]	0 mm
Cmax	Spanbreedte buiten aftrekken (max.) [mm]	160 mm
K	Dikte van de haakwortel aan de punt (klauwdikte K) [mm]	3,3 mm
J	Haakbasisbreedte (klauwbreedte J) [mm]	20 mm
O	Bruikbare haakbasisdiepte (bruikbare klauwdiepte O) [mm]	17 mm
H	Totale haakworteldiepte (totale klauwdiepte H) [mm]	36 mm
L	Totale klauwdikte (L+1mm) (klauwafstand tot basisoppervlak) [mm]	12 mm
Tmax	Max. koppel [Nm]	140 Nm
Fmax	Maximale trekkracht [t]	6 t
Fmax	Max. trekkracht [kN]	60 kN

Afkorting	Attribuut	Wert
X	Totale breedte [mm]	198 mm
Y	Totale diepte [mm]	48 mm
Z	Totale hoogte [mm]	235 mm
A	Klemdiepte buiten aftrekken [mm]	160 mm
S1	Breedte over vlakken [mm]	19 mm
Cmin	Spanwijdte buiten aftrekken (min.) [mm]	0 mm
Cmax	Spanbreedte buiten aftrekken (max.) [mm]	160 mm
K	Dikte van de haakwortel aan de punt (klauwdikte K) [mm]	3,3 mm
J	Haakbasisbreedte (klauwbreedte J) [mm]	20 mm
O	Bruikbare haakbasisdiepte (bruikbare klauwdiepte O) [mm]	17 mm
H	Totale haakworteldiepte (totale klauwdiepte H) [mm]	36 mm
L	Totale klauwdikte (L+1mm) (klauwafstand tot basisoppervlak) [mm]	12 mm
Tmax	Max. koppel [Nm]	140 Nm
Fmax	Maximale trekkracht [t]	6 t
Fmax	Max. trekkracht [kN]	60 kN

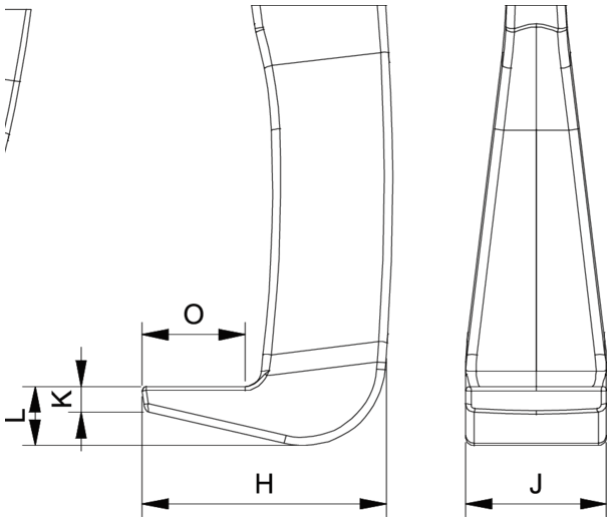

Afkorting	Attribuut	Wert
X	Totale breedte [mm]	198 mm

Y	Totale diepte [mm]	48 mm
Z	Totale hoogte [mm]	235 mm
A	Klemdiepte buiten aftrekken [mm]	160 mm
S1	Breedte over vlakken [mm]	19 mm
Cmin	Spanwijdte buiten aftrekken (min.) [mm]	0 mm
Cmax	Spanbreedte buiten aftrekken (max.) [mm]	160 mm
K	Dikte van de haakwortel aan de punt (klauwdikte K) [mm]	3,3 mm
J	Haakbasisbreedte (klauwbreedte J) [mm]	20 mm
O	Bruikbare haakbasisdiepte (bruikbare klauwdiepte O) [mm]	17 mm
H	Totale haakworteldiepte (totale klauwdiepte H) [mm]	36 mm
L	Totale klauwdikte (L+1mm) (klauwafstand tot basisoppervlak) [mm]	12 mm
Tmax	Max. koppel [Nm]	140 Nm
Fmax	Maximale trekkracht [t]	6 t
Fmax	Max. trekkracht [kN]	60 kN