Deksel spanbuscilinder | Mondolfo Ferro 4-407353/00

Mondolfo Ferro TBE155 · 2021 FROM S/N MRD300906K · Tekening 2 · positie 2

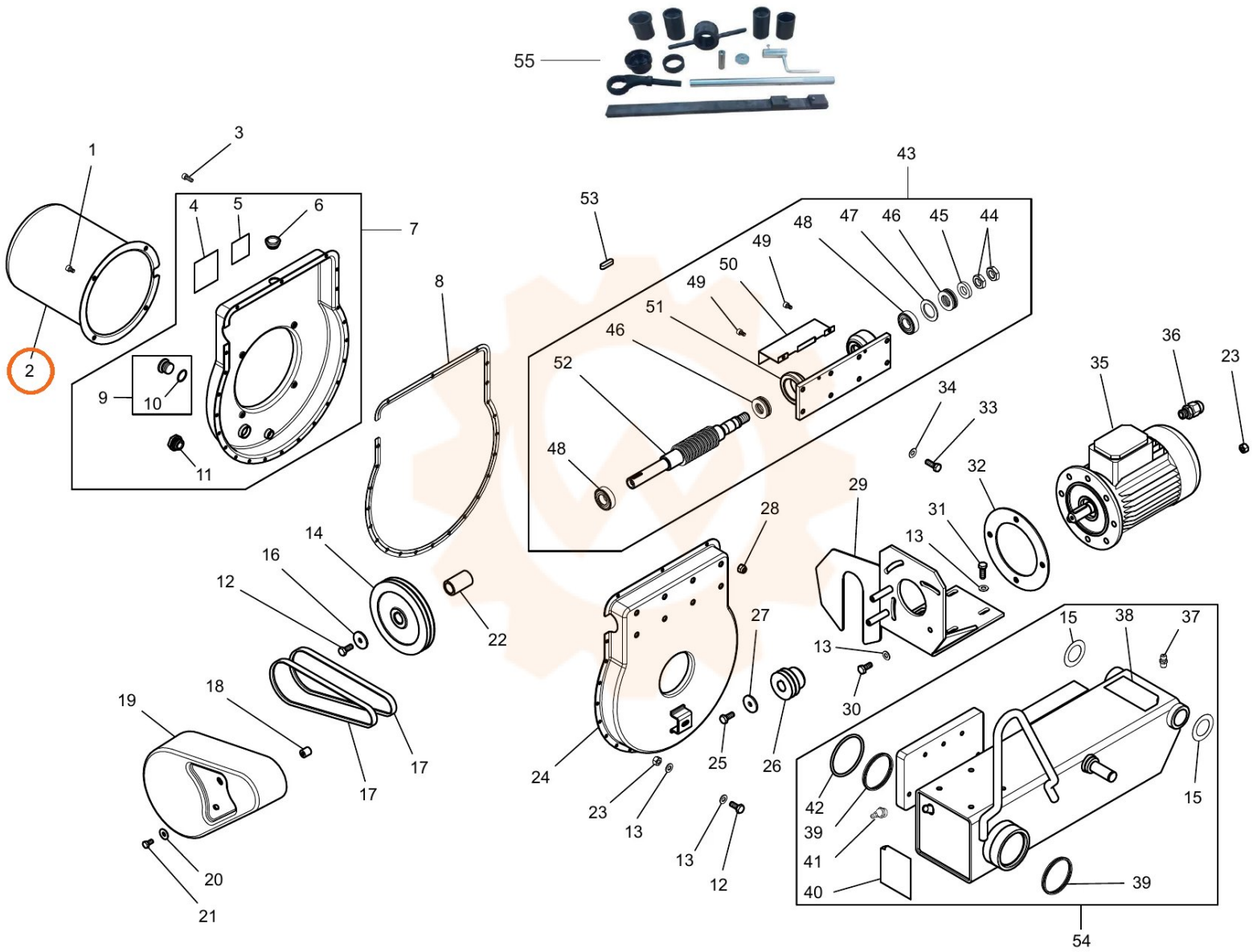
55
1
3
4
5
6
7
2
9
10
11
8
53
43
48
47
46
45
44
49
50
49
51
46
52
48
36
35
23
34
33
32
29
31
13
28
14
16
12
22
27
13
30
15
38
37
19
18
17
17
24
25
26
23
13
13
12
42
39
41
40
39
15
20
21
54