Batterijklep | Mondolfo Ferro 4-131822

Mondolfo Ferro Radio Kit TB124-MOBILE · 2019 · Tekening 1 · positie 16 (2 keer op deze tekening)

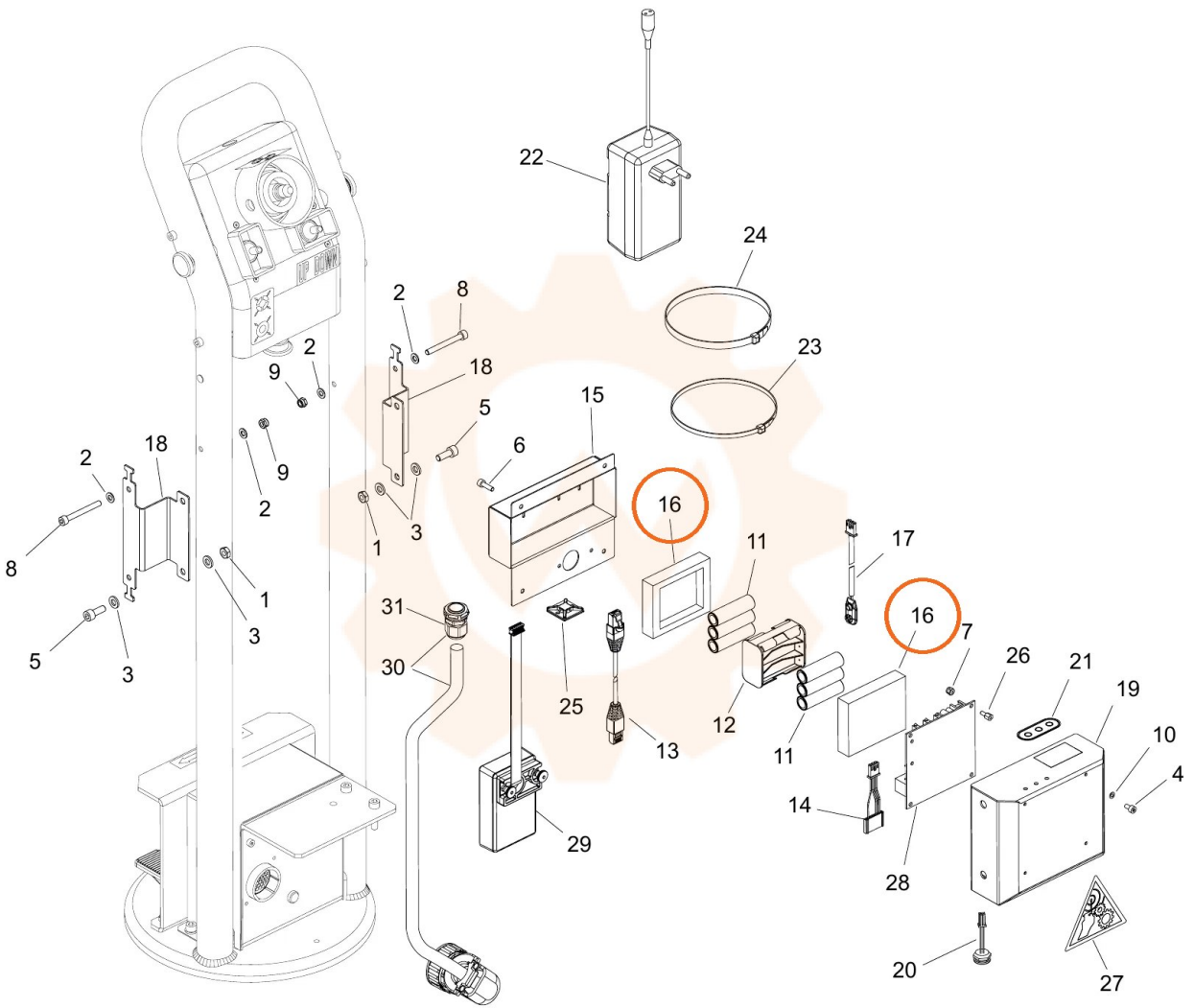
22
24
23
2
8
18
9
5
15
6
16
11
17
7
26
21
19
10
4
12
13
25
29
14
28
20
27
31
30
1
3