# IMPIANTO ELETTRICO
# ELECTRICAL SYSTEM

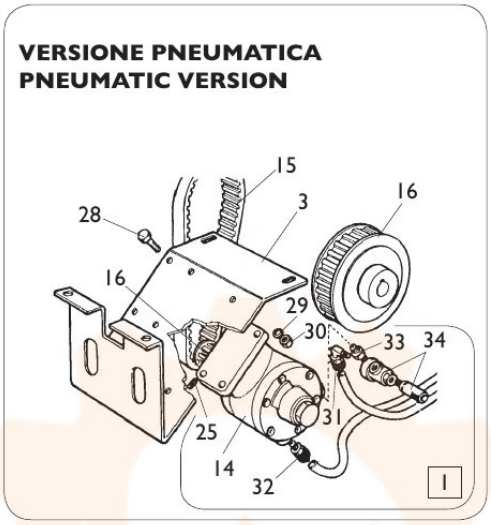


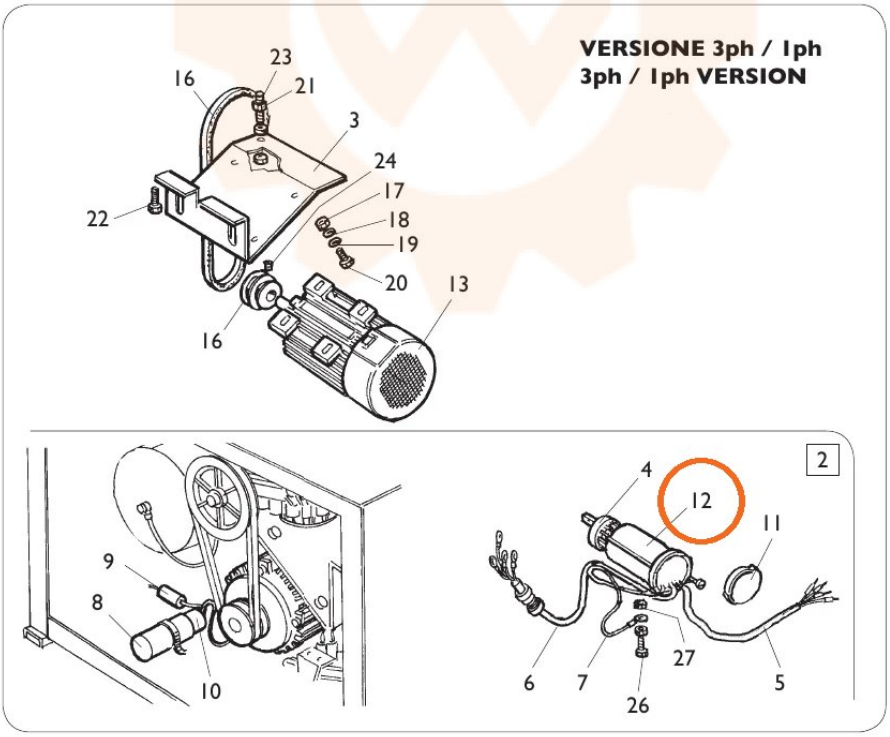


TORNA AL COMPLESSIVO
RETURNS TO OVERALL