VERSION 12V

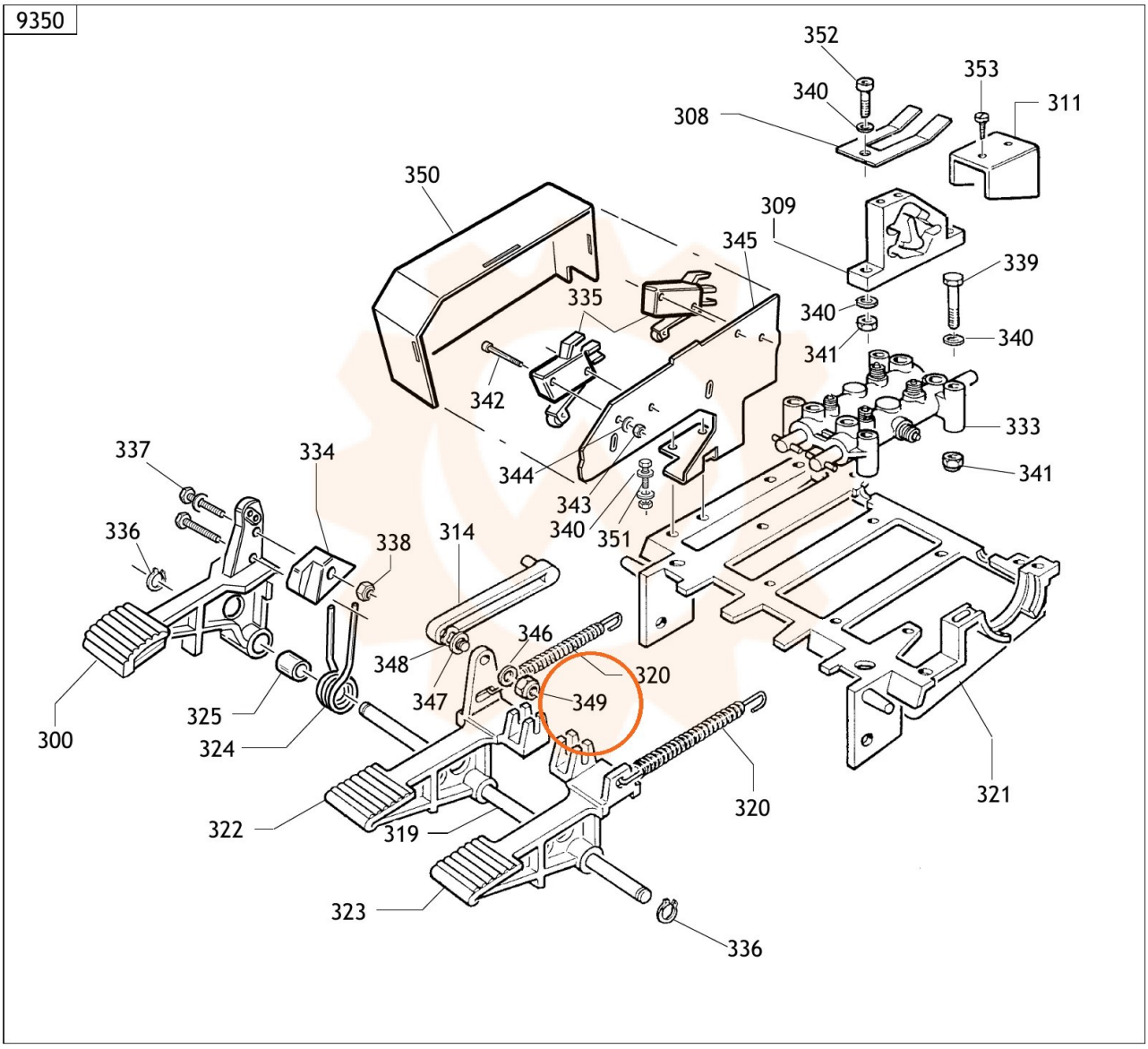
9350
352
353
340
311
308
350
309
345
339
335
340
340
341
342
333
337
334
344
341
343
340
351
336
338
314
346
348
320
347
349
325
324
300
320
321
322
319
323
336