GRUPPO ULGS
ULGS GROUP

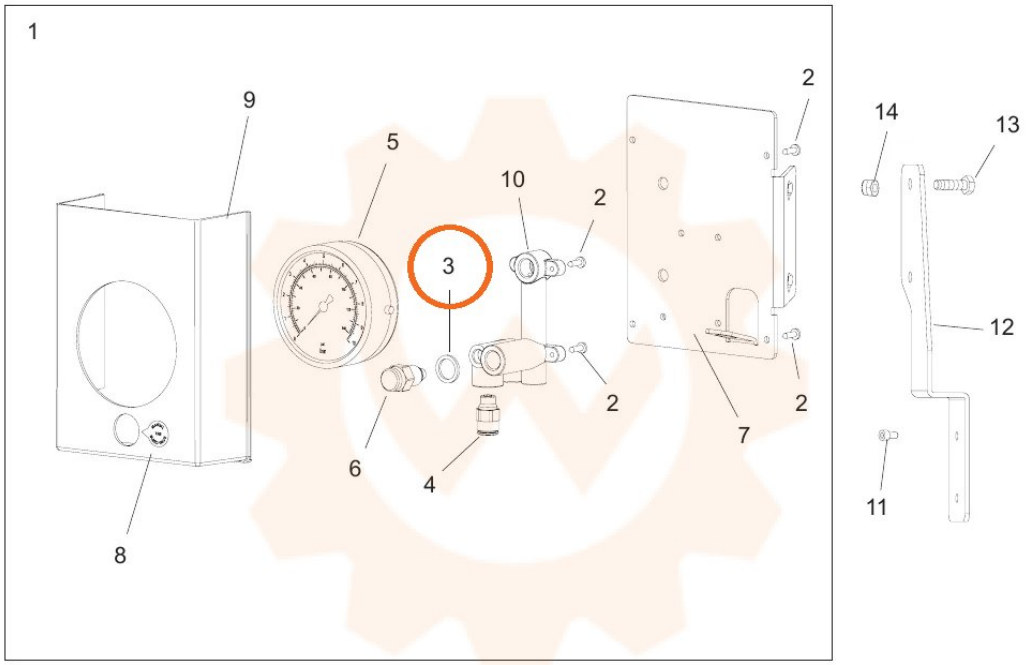

TORNA AL COMPLESSIVO
RETURNS TO OVERALL