Inbusborgbout M8 x 60 | Mondolfo Ferro 2-02683

Mondolfo Ferro Aquila Tornado · 2025 · Overzichtstekening · positie 2

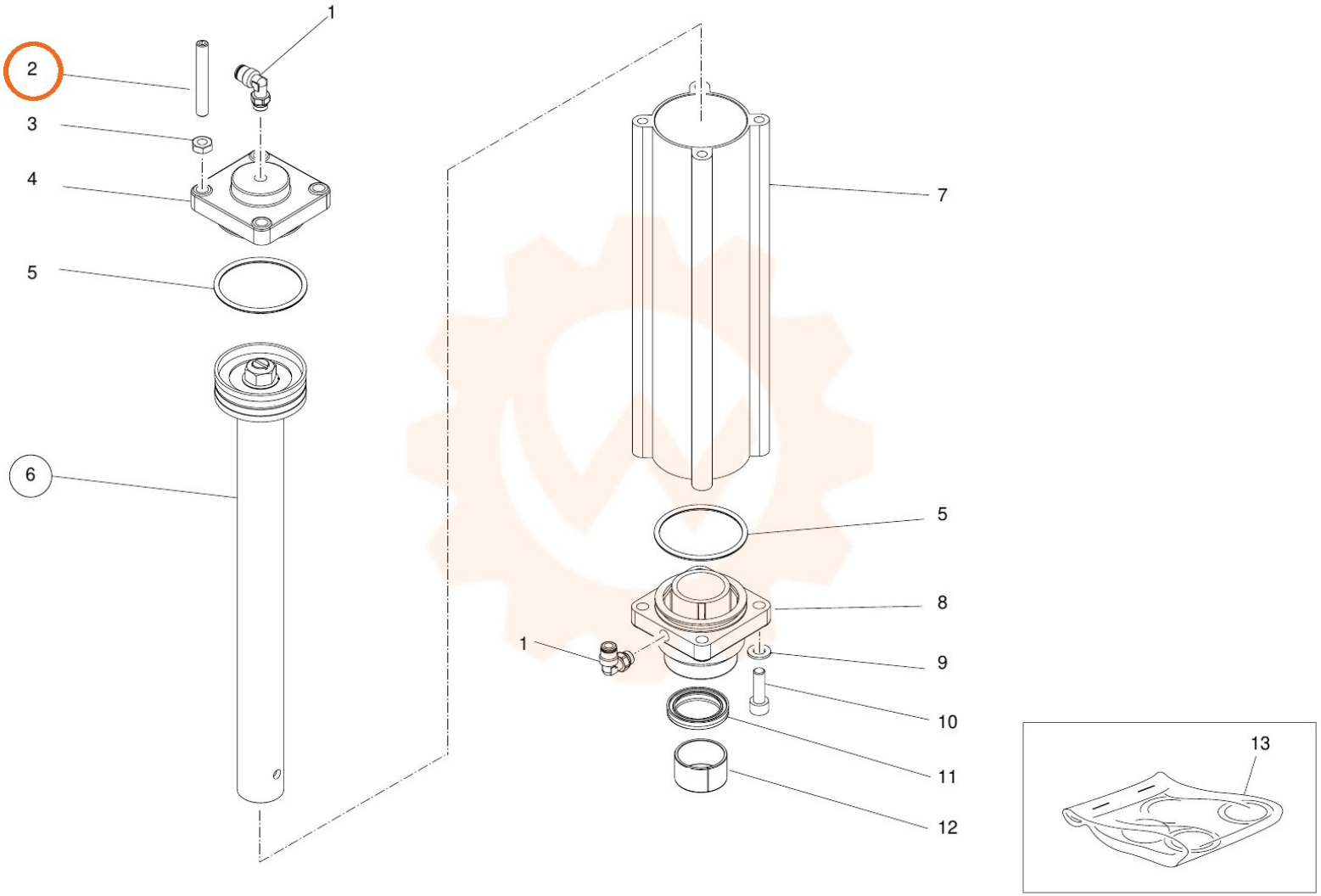
1
2
3
4
5
6
7
5
8
1
9
10
11
12
13