Pen | Mondolfo Ferro 4-110854

Mondolfo Ferro Trigon 648 Pro · 2020 · Tekening 36 · positie 10

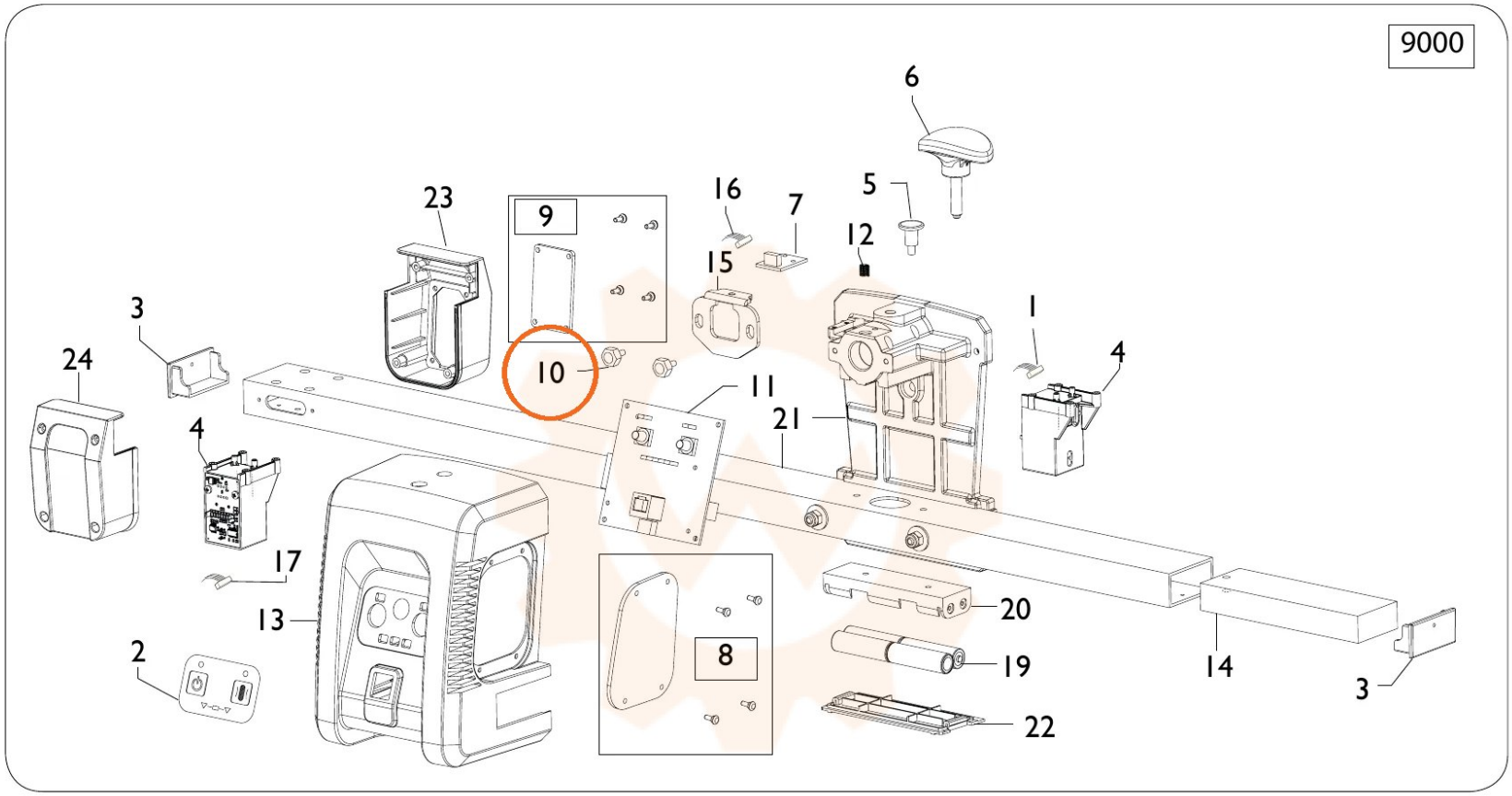
9000
6
5
16
7
12
23
9
15
3
1
24
10
11
4
21
4
17
13
20
2
8
19
14
3
22

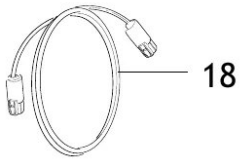
18