Blok | Mondolfo Ferro 4-109936

Mondolfo Ferro Startline S132 · 2026 · Tekening 11 · positie 4

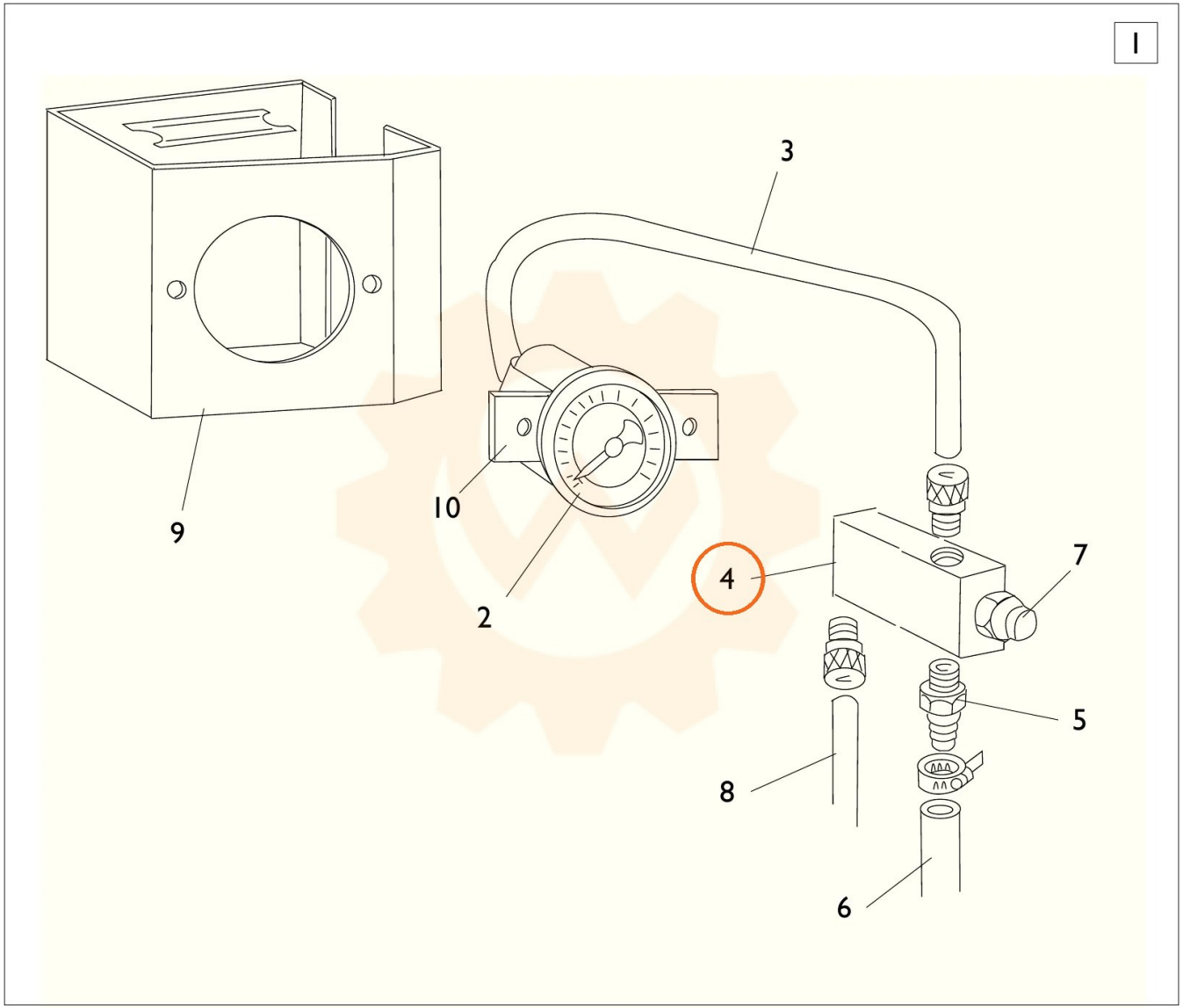
I
3
9
10
2
4
7
5
8
6