GRUPPO RIDUTTORE CON MOTORE
GROUP GEARBOX WITH MOTOR

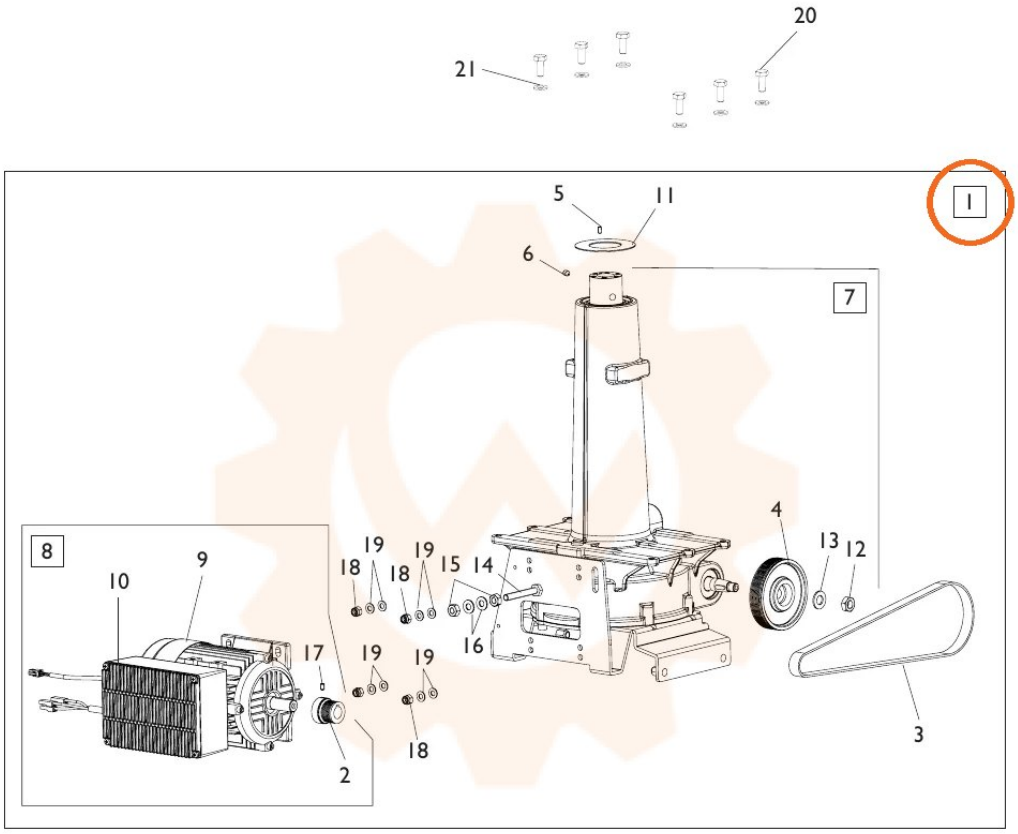

TORNA AL COMPLESSIVO
RETURNS TO OVERALL