Gereedschapssteun | Mondolfo Ferro 4-110691

Mondolfo Ferro TBE123 Mobile · 2015 · Tekening 2 · positie 311

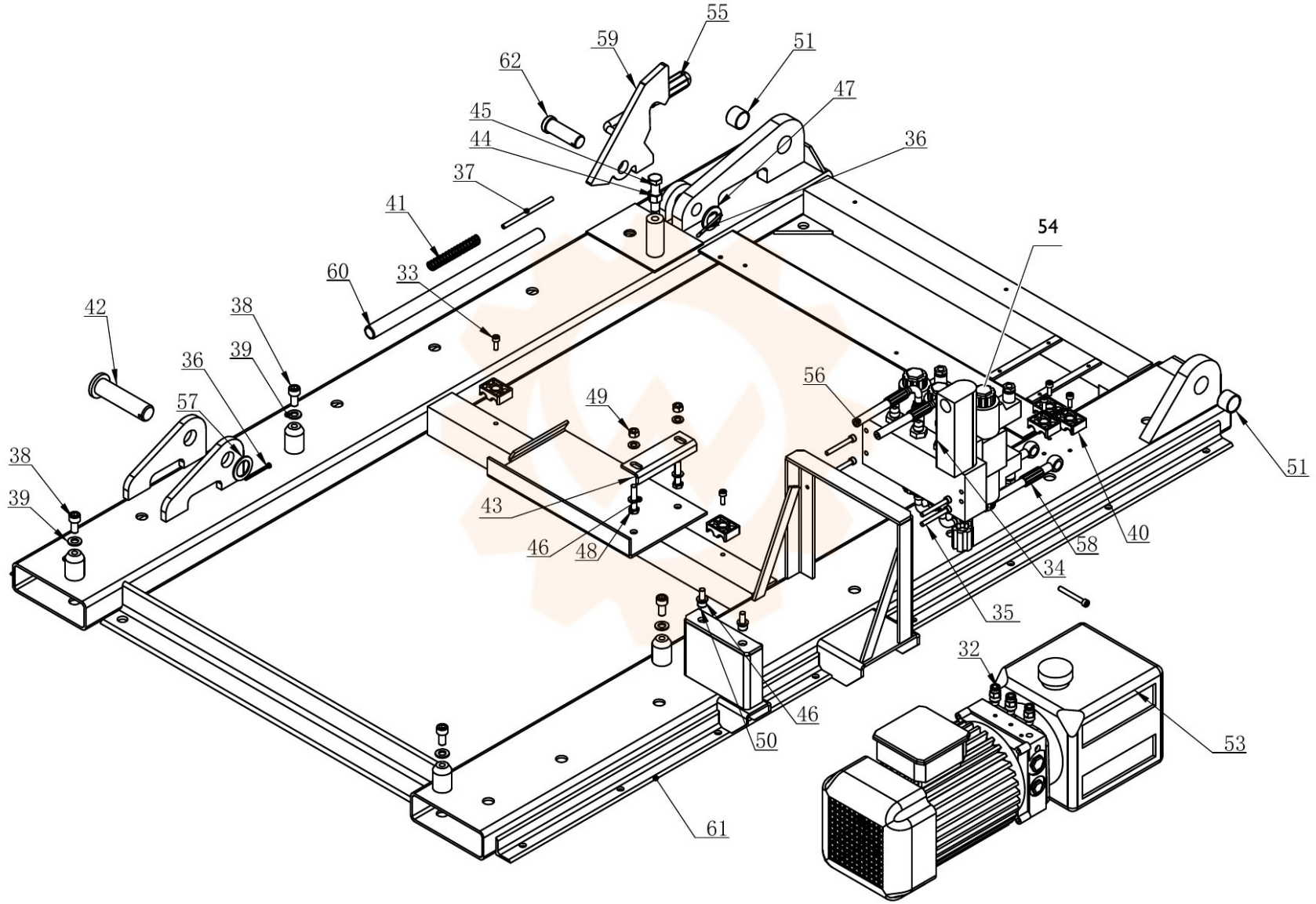
55
59
51
62
47
45
44
36
37
41
54
60
33
42
38
36
39
57
56
49
51
38
39
43
46
48
58
40
34
35
32
46
50
53
61