20-1-S-T 2-armig universele trekker met extreem smalle trekhaken, tot 90 mm klembereik, 100 mm spandiepte



APPLICATIE AFBEELDING



BESCHRIJVING

De 2-armige universele trekker met extreem smalle trekhaken en een trapezvormig steunvlak aan de klauw wordt ingezet voor het veilig trekken van versnellingsbaktandwielen, lagers, tandwielen, vliegwielen en soortgelijke componenten. Hiermee kan elk onderdeel worden losgemaakt dat op een as zit en van buitenaf vrij toegankelijk is. De bijzondere vormgeving van de trekhaken zorgt ervoor dat zelfs zeer smalle en slecht toegankelijke tussenruimten kunnen worden bereikt.

TOEPASSINGSGEBIED

Voor het veilig trekken van transmissietandwielen, lagers, tandwielen, vliegwielen, evenals vergelijkbare onderdelen.

VOORDEEL

- De extreem slanke bouwvorm van de trekhaken grijpt optimaal aan bij krappe en slecht toegankelijke plaatsen
- Schroefverbinding maakt gemakkelijk los- en bijzonder stevig vastdraaien van de trekhaken met een zeskantsleutel mogelijk.
- Ook inzetbaar bij excentrische componenten dankzij vrij beweegbare, op de Brug glijdende trekhaken
- Zeshoekig profiel aan de Brug voor het veilig tegenhouden
- Variabele aanpassing aan elk klembereik tussen 16 mm en 90 mm
- Afschuifveilige ophanging van de klauw in het glijstuk (armlock technologie)
- Veilig opzetten van de spindel door een draaibare spindelpunt zowel op gladde oppervlakken als bij centreringen (Switch Technology)
- Optioneel om te bouwen van een uitwendige trekker naar een binnentrekker door de trekhaken om te draaien
- Anti-slipinrichting aan de spindelkop voor veilig werken met Sleutels
- Spindeluitloop ter bescherming van de Schroefdraad
- Trekhaken, spindel en Brug beschikken over een onderdeelnummer voor een eenvoudige nabestelling
- Trekkers zijn geëtiketteerd met technische attributen en fabrikantinformatie (etiket)

OPERATIE

- Trekhaken van buiten op het af te trekken onderdeel plaatsen
- Klauwen onder het onderdeel schuiven
- Sleutels gebruiken voor de bevestiging van de trekhaken
- Spindel voor de fixatie handmatig op druk brengen door te trekken
- Zeskant op de spindelkop met een ratel of ringsleutel in beweging zetten, totdat het onderdeel is losgekomen

STAMGEGEVENS

GTIN [GTIN]	4021176321641
Land van herkomst	DE
Materiaal	Gereedschapsstaal
Serie	20-S-T
Brutogewicht [kg]	1,18 kg
Inhoud van de verpakking	1 deel
Verpakkingswet	PAPPE PAP 21
Wereldwijde verkoopbaarheid	Ja (REACH, RoHS, POP, PROP65, TSCA)

ONDERDELEN

- 1-94-P_Extreem smalle trekhaken (paar)
- 20-1-T_Brug voor 20-1
- 614160_Spindel

2-armig universele trekker met extreem smalle trekhaken, tot 90 mm klembereik, 100 mm spandiepte

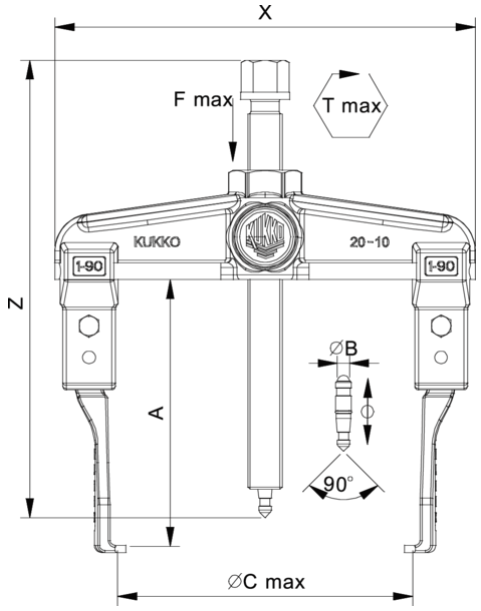

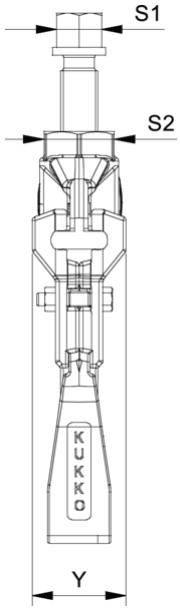

Afkorting	Attribuut	Wert
X	Totale breedte [mm]	136 mm
Y	Totale diepte [mm]	37 mm
Z	Totale hoogte [mm]	183 mm
A	Klemdiepte buiten aftrekken [mm]	100 mm
S1	Breedte over vlakken [mm]	17 mm
S2	Breedte over vlakken [mm]	27 mm
Cmin	Spanwijdte buiten aftrekken (min.) [mm]	16 mm
Cmax	Spanbreedte buiten aftrekken (max.) [mm]	90 mm
K	Dikte van de haakwortel aan de punt (klauwdikte K) [mm]	3 mm
J	Haakbasisbreedte (klauwbreedte J) [mm]	24 mm
O	Bruikbare haakbasisdiepte (bruikbare klauwdiepte O) [mm]	7 mm
H	Totale haakworteldiepte (totale klauwdiepte H) [mm]	14 mm
L	Totale klauwdikte (L+1mm) (klauwafstand tot basisoppervlak) [mm]	3 mm
Emin	Spanbreedte binnenverlenging (min.) [mm]	70 mm
Emax	Spanbreedte binnenste verlenging (max.) [mm]	140 mm
Tmax	Max. koppel [Nm]	35 Nm
Fmax	Maximale trekkracht [t]	2.5 t
Fmax	Max. trekkracht [kN]	25 kN

Afkorting	Attribuut	Wert
X	Totale breedte [mm]	136 mm
Y	Totale diepte [mm]	37 mm
Z	Totale hoogte [mm]	183 mm
A	Klemdiepte buiten aftrekken [mm]	100 mm
S1	Breedte over vlakken [mm]	17 mm
S2	Breedte over vlakken [mm]	27 mm
Cmin	Spanwijdte buiten aftrekken (min.) [mm]	16 mm
Cmax	Spanbreedte buiten aftrekken (max.) [mm]	90 mm
K	Dikte van de haakwortel aan de punt (klauwdikte K) [mm]	3 mm
J	Haakbasisbreedte (klauwbreedte J) [mm]	24 mm
O	Bruikbare haakbasisdiepte (bruikbare klauwdiepte O) [mm]	7 mm
H	Totale haakworteldiepte (totale klauwdiepte H) [mm]	14 mm
L	Totale klauwdikte (L+1mm) (klauwafstand tot basisoppervlak) [mm]	3 mm
Emin	Spanbreedte binnenverlenging (min.) [mm]	70 mm
Emax	Spanbreedte binnenste verlenging (max.) [mm]	140 mm
Tmax	Max. koppel [Nm]	35 Nm
Fmax	Maximale trekkracht [t]	2.5 t
Fmax	Max. trekkracht [kN]	25 kN

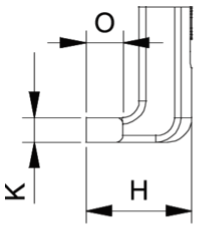

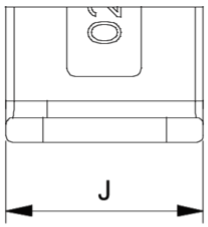

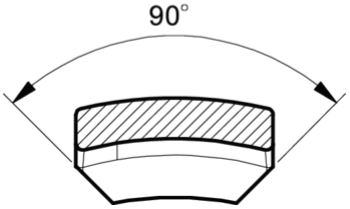

Afkorting	Attribuut	Wert

X	Totale breedte [mm]	136 mm
Y	Totale diepte [mm]	37 mm
Z	Totale hoogte [mm]	183 mm
A	Klemdiepte buiten aftrekken [mm]	100 mm
S1	Breedte over vlakken [mm]	17 mm
S2	Breedte over vlakken [mm]	27 mm
Cmin	Spanwijdte buiten aftrekken (min.) [mm]	16 mm
Cmax	Spanbreedte buiten aftrekken (max.) [mm]	90 mm
K	Dikte van de haakwortel aan de punt (klauwdikte K) [mm]	3 mm
J	Haakbasisbreedte (klauwbreedte J) [mm]	24 mm
O	Bruikbare haakbasisdiepte (bruikbare klauwdiepte O) [mm]	7 mm
H	Totale haakworteldiepte (totale klauwdiepte H) [mm]	14 mm
L	Totale klauwdikte (L+1mm) (klauwafstand tot basisoppervlak) [mm]	3 mm
Emin	Spanbreedte binnenverlenging (min.) [mm]	70 mm
Emax	Spanbreedte binnenste verlenging (max.) [mm]	140 mm
Tmax	Max. koppel [Nm]	35 Nm
Fmax	Maximale trekkracht [t]	2.5 t
Fmax	Max. trekkracht [kN]	25 kN

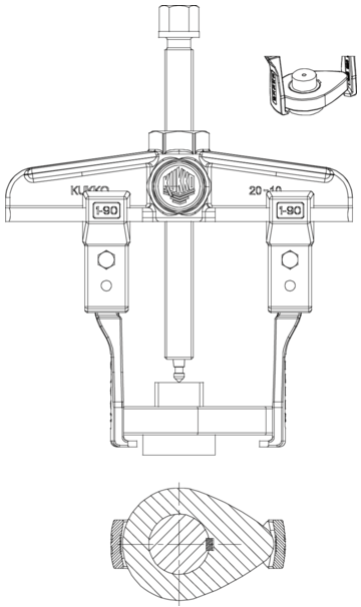

Afkorting	Attribuut	Wert
X	Totale breedte [mm]	136 mm
Y	Totale diepte [mm]	37 mm
Z	Totale hoogte [mm]	183 mm
A	Klemdiepte buiten aftrekken [mm]	100 mm
S1	Breedte over vlakken [mm]	17 mm
S2	Breedte over vlakken [mm]	27 mm
Cmin	Spanwijdte buiten aftrekken (min.) [mm]	16 mm
Cmax	Spanbreedte buiten aftrekken (max.) [mm]	90 mm
K	Dikte van de haakwortel aan de punt (klauwdikte K) [mm]	3 mm
J	Haakbasisbreedte (klauwbreedte J) [mm]	24 mm
O	Bruikbare haakbasisdiepte (bruikbare klauwdiepte O) [mm]	7 mm
H	Totale haakworteldiepte (totale klauwdiepte H) [mm]	14 mm
L	Totale klauwdikte (L+1mm) (klauwafstand tot basisoppervlak) [mm]	3 mm
Emin	Spanbreedte binnenverlenging (min.) [mm]	70 mm
Emax	Spanbreedte binnenste verlenging (max.) [mm]	140 mm
Tmax	Max. koppel [Nm]	35 Nm
Fmax	Maximale trekkracht [t]	2.5 t
Fmax	Max. trekkracht [kN]	25 kN