Borgmoer M3 | Mondolfo Ferro 2-01017

Mondolfo Ferro TBE155 Super · 2026 · Overzichtstekening · positie 39 (2 keer op deze tekening)

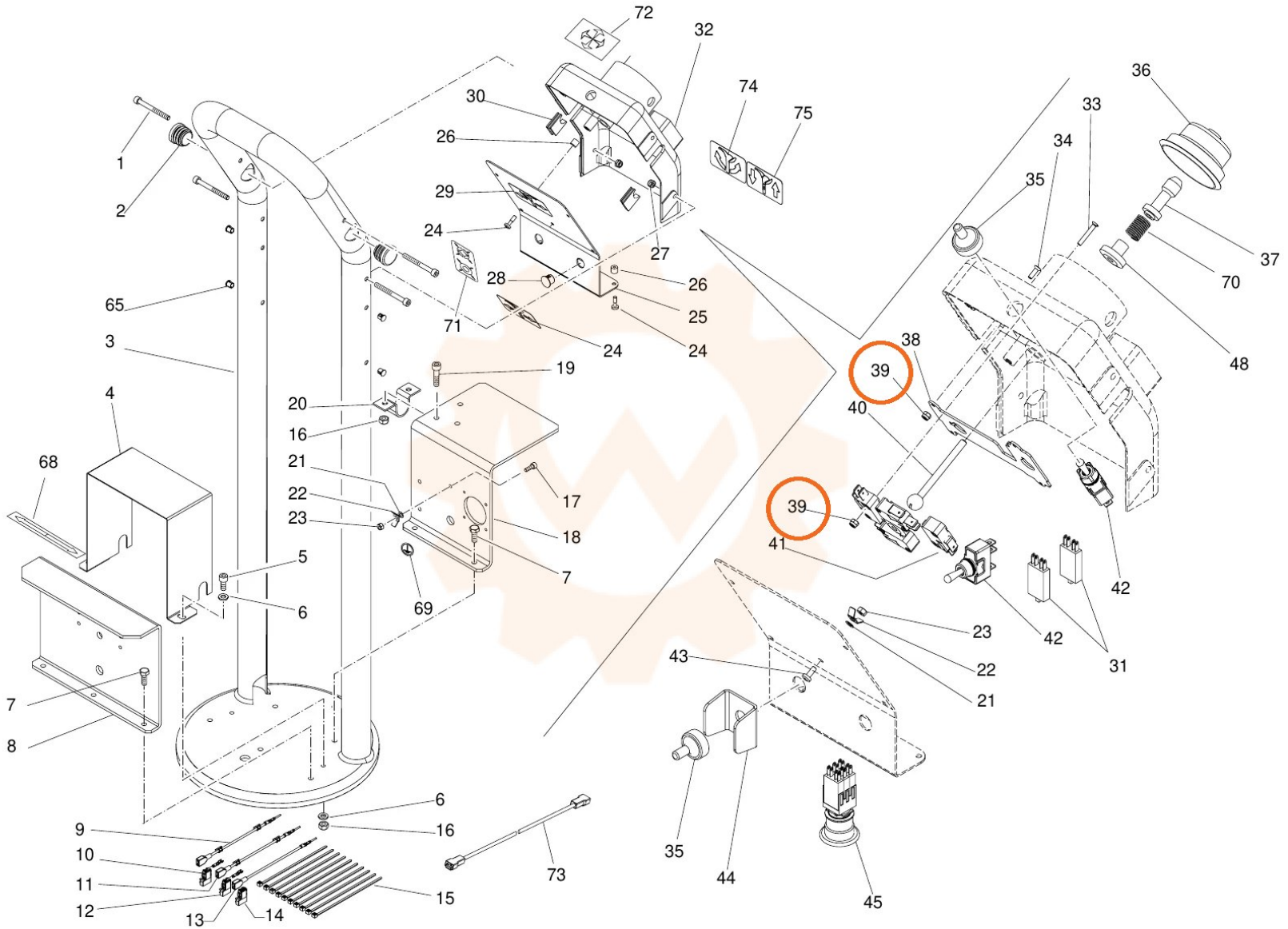
72
32
74
75
30
26
29
24
27
28
26
25
24
24
71
1
2
65
3
4
68
20
16
21
22
23
19
17
18
7
5
6
69
7
8
9
10
11
12
13
14
15
6
16
73
36
33
34
35
37
70
48
38
39
40
39
41
42
42
23
22
21
31
43
35
44
45